Производственное республиканское унитарное предприятие
“МИНСКИЙ МОТОРНЫЙ ЗАВОД”

Дизель Д-245.7Е2-249
-250
-251
-254
-467

Каталог сборочных единиц и деталей

Минск 2006

ТЕХНИЧЕСКАЯ ХАРАКТЕРИСТИКА ДИЗЕЛЯ

Тип дизеля	Четырехтактный с турбонаддувом и охлаждением наддувочного воздуха
Способ смесеобразования	Непосредственный впрыск топлива
Число и расположение цилиндров	Четыре, рядное, вертикальное
Порядок работы	1 - 3 - 4 - 2
Диаметр цилиндра, мм	110
Ход поршня, мм	125
Рабочий обьем, л	4,75
Степень сжатия (расчетная)	17±1
Мощность номинальная, кВт	90
Номинальная частота вращения, $мин^{-1}$	2400
Максимальный крутящий момент, Нм	422
Частота вращения при макс. крут. моменте, $мин^{-1}$	1500±200
Минимальный удельный расход топлива, г/кВт	205
Масса, кг	450

ПОРЯДОК ПОЛЬЗОВАНИЯ КАТАЛОГОМ

Настоящий каталог содержит основную номенклатуру составных частей, сборочных единиц и деталей дизелей: Д-245.7Е2-249; Д-245.7Е2-250; Д-245.7Е2-251; Д-245.7Е2-254; Д-245.7Е2-467.

Перечень составных частей, сборочных единиц и деталей дизелей выполнен в виде таблицы которая содержит графы:

-номер рисунка;

-номер позиции сборочной единицы или детали, изображенной на рисунке;

-обозначение сборочной единицы или детали;

-наименование сборочной единицы или детали, изображенной на рисунке. Графа заполнена с применением системы отступов. В первой строке указана самая крупная сборочная единица, а затем перечислены входящие в нее детали, например:

Наименование

1 2 3 4 5 6 7

Составная часть

Крепёжные детали

Сборочные единицы составной части

Крепёжные детали сборочной единицы

Более мелкое деление

Крепёжные детали

и т.д.

Цифры 1 2 3 4 5 6 7 указывают на принадлежность сборочных единиц и деталей к изделиям и служат для их отыскания. Крепёжные детали перечислены непосредственно под изделием (сборочной единицей), для крепления которого(ой) их используют, их перечисление предшествует перечислению деталей, входящих в это изделие. Крепёжные детали перечислены в том же столбце, что и изделия, с помощью которых оно крепится под заголовком «Крепёжные детали».

Для дизелей принята семизначная система нумерации сборочных единиц и деталей. Номер состоит из следующих элементов:

- первые цифры до дефиса обозначают марку дизеля, на котором впервые была применена данная деталь;

- первые две цифры после дефиса - номер группы;

- вторые две цифры - номер подгруппы;

- последние три цифры - порядковый номер детали;

- стоящие за ними буквы и цифры обозначают модификацию и исполнение сборочной единицы или детали.

Например: 245-1002021 - гильза

10 - номер группы

02 - номер подгруппы

021- номер детали

В комплектацию дизеля входят покупные сборочные единицы и детали. К ним относятся топливный насос, форсунка, электрооборудование и др. Эти сборочные единицы и детали обозначены так, как это принято на заводах-изготовителях.

Состав дизелей Д-245.7Е2

Составная часть дизеля		Исполнения					Номер	
		249	250	251	254	467	страницы	рисунка
1	Блок цилиндров	245-1002000-62	245-1002000-62	245-1002000-62	245-1002000-107	245-1002000-62	6-15	1; 2; 3; 4
2	Установка передней опоры	240-1001000-Б-01					15	1
3	Привод топливного насоса	245-1006310-В1-05					15	1; 4
4	Установка заглушки	240-3509020	-	-	-	-	15-16	1
5	Установка привода и счетчика	240-3802000-А-05	240-3802000-А-05	240-3802000-А-05	-	240-3802000-А-05	16	1
6	Установка муфты сцепления	245-1005009-Е					16	3
7	Установка головки цилиндров и впускного тракта	245-1003010-Б1	245-1003010-Б1	245-1003010-Б1	245-1003010-Б1-21	245-1003010-Б1-22	21-25	5; 6
8	Установка трубы сапуна	245-1014470					25	5
9	Установка свечи накаливания	245-3707030-01	245-3707030-01	245-3707030-01	245-3707030-02	245-3707030-01	25	5; 6
10	Установка масляного насоса	245-1400010-01					28-29	7
11	Установка масляного картера	245-1009010-Б-01	245-1009010-Б-01	245-1009010-Б-01	245-1009010-Б-03	245-1009010-Б-04	31	
12	Установка турбокомпрессора	245.7-1008040-Б; или-Б-02	245.7-1008040-Б; или-Б-02	245.7-1008040-Б; или-Б-02	245-1008070; или-01	245.7-1008040-Б	33-34	9
13	Маслопроводы ТКР	245-1118000-А-01; или-Ж;	245-1118000-А-01; или-Ж;	245-1118000-А-01; или-Ж;	245-1118000-К; или –К-01	245-1118000-В	36-38	10; 11; 12
14	Установка фильтра	245-1017000	245-1017000	245-1017000	245-1017000	245-1017000-Б	42-43	13; 14
15	Установка топливной аппаратуры	245-1111000-Ж-02	245-1111000-Ж-02	245-1111000-Ж-02	245-1111000-И	245-1111000-Ж-02	46-48 50-52	15 16
16	Установка корпуса термостата	245-1306030-А-05					54	17
17	Установка водяного насоса	245-1307000	245-1307000	245-1307000	245-1307000-11	245-1307000	56-57	18
18	Установка вентилятора	245-1308000-Е-02	245-1308000-Е-02	245-1308000-Е-02	245-1308000-Е-02	245-1308000-Е-02	57-58	18
19	Установка компрессора	-	245-3509070-06	245-3509070	245-3509070	245-3509070-06	60	19

Составная часть дизеля		Исполнения					Номер	
		249	250	251	254	467	страницы	рисунка
20	Установка насоса шестеренного	240-1022040; или –05; или -09	240-1022040; или –05; или -09	240-1022040; или –05; или -09	-	240-1022040; или –05; или -09	62	20
21	Установка привода	-	-	-	240-1022035	-	64	21
22	Установка генератора	245-3701050-А-20	245-3701050-А-20	245-3701050-А-20	245-3701050-А-20	245-3701050-А-20	66	22
23	Установка стартера	245-3708030-Б-03 или 245-3708030-21 (AZJ 3381	245-3708030-Б-03 или 245-3708030-21 (AZJ 3381	245-3708030-Б-03 или 245-3708030-21 (AZJ 3381	245-3708030-Б-05	245-3708030-Б-03 (AZJ 3381)	68	23

Прикладывается к дизелю

	Наименование / обозначение	Количество					
	Штифт 50-1005019 (2шт.) для уст. картера сцепл. ГАЗ	2	2	2	2	2	
	Ремень2кл.I-11×10-1250 (1шт.)	1	1	2	-	1	
	Ремень2кл.I-11×10-1280 (2шт.)	-	-	-	2	-	
	Подушка опоры дизеля 245-1001035 или 245-1001035-А	2	2	2	2	2	

Перечень составных частей, сборочных единиц и деталей дизеля

№ рисунка	№ позиции на рисунке	Номер составной части, установки, сборочной единицы, детали	Наименование	Количество (по исполнениям дизелей)				
			1 Составная часть дизеля; крепежные детали составной части 2 Установка или сборка; крепежные детали установки или сборки *3 Сборочная единица установки или сборки; крепежные детали* 4 Узел сборочной единицы; крепежные детали 5 Детали узла; крепежные детали 6 *Детали сборочной единицы; крепежные детали* 7 Детали установки или сборки; крепежные детали 8 Детали составной части дизеля; крепежные	Д-245.7Е2 - 249	Д-245.7Е2 - 250	Д-245.7Е2 - 251	Д-245.7Е2 - 254	Д-245.7Е2 - 467
1	-	**245-1002000-62**	**Блок цилиндров**	**1**	**1**	**1**	**-**	**1**
2	-	**245-1002000-107**	**Блок цилиндров**	**-**	**-**	**-**	**1**	**-**
1	**-**	**245-1002010-21**	**Блок цилиндров**	**1**	**1**	**1**	**1**	**1**
1	**-**	***245-1002009-Б-01***	***Блок цилиндров***	**1**	**1**	**1**	**1**	**1**
1	1	*240-1002015-А2-01*	*Блок цилиндров*	**1**	**1**	**1**	**1**	**1**
1	2	*240-1002067-А*	*Втулка*	**3**	**3**	**3**	**3**	**3**
1	3	*240-1002068-А*	*Втулка задняя*	**1**	**1**	**1**	**1**	**1**
1	4	*240-1002069-А*	*Втулка передняя*	**1**	**1**	**1**	**1**	**1**
1	5	*50-1002327-А*	*Пробка*	**1**	**1**	**1**	**1**	**1**
1	6	*50-1005140-Б*	*Крышка коренного подшипника*	**3**	**3**	**3**	**3**	**3**
1	7	*50-1005141-Б*	*Крышка 1-го коренного подшипника*	**1**	**1**	**1**	**1**	**1**
1	8	*50-1005152-В*	*Крышка 5-го коренного подшипника*	**1**	**1**	**1**	**1**	**1**
1	9	*50-1005159-Б1*	*Болт крышки коренного подшипника*	**10**	**10**	**10**	**10**	**10**
1	10	*50-1005161*	*Шайба*	**10**	**10**	**10**	**10**	**10**
1	11	*45-08кп. Ц9.хр*	*Заглушка*	**1**	**1**	**1**	**1**	**1**
3	**-**	***245-1005015-Б-04; -05;-06; -07***	***Вал коленчатый***	**1**	**1**	**1**	**1**	**1**
3	**-**	**245-1005014-Б ;-01;-02;-03;**	**Вал коленчатый**	**1**	**1**	**1**	**1**	**1**

№ рисунка	№ позиции на рисунке	Номер составной части, установки, сборочной единицы, детали	Наименование	Количество (по исполнениям дизелей)				
			1 Составная часть дизеля; крепежные детали составной части					
			2 Установка или сборка; крепежные детали установки или сборки					
			3 Сборочная единица установки или сборки; крепежные детали					
			4 Узел сборочной единицы; крепежные детали					
			5 Детали узла; крепежные детали					
			6 Детали сборочной единицы; крепежные детали					
			7 Детали установки или сборки; крепежные детали					
			8 Детали составной части дизеля; крепежные	**Д-245.7Е2 - 249**	**Д-245.7Е2 - 250**	**Д-245.7Е2 - 251**	**Д-245.7Е2 - 254**	**Д-245.7Е2 - 467**
3	**1**	**245-1005020-Б;-01;-02; -03;**	**Вал коленчатый**	**1**	**1**	**1**	**1**	**1**
3	**2**	**240-1005017**	**Противовес**	**4**	**4**	**4**	**4**	**4**
3	**3**	**240-1005018**	**Болт крепления противовеса**	**8**	**8**	**8**	**8**	**8**
3	**4**	**240-1005024**	**Пластина стопорная**	**8**	**8**	**8**	**8**	**8**
3	**5**	*240-1005030-А*	*Шестерня распределения коленчатого вала*	**1**	**1**	**1**	**1**	**1**
3	**6**	*50-1005021-А*	*Заглушка*	**5**	**5**	**5**	**5**	**5**
3	**7**	*50-1005043*	*Маслоотражатель коленчатого вала задний*	**1**	**1**	**1**	**1**	**1**
3	**8**	*50-1005157-В*	*Заглушка*	**4**	**4**	**4**	**4**	**4**
3	**9**	*50-1005191-А*	*Трубка коленчатого вала*	**4**	**4**	**4**	**4**	**4**
3	**10**	*4×22*	*Шплинт*	**4**	**4**	**4**	**4**	**4**
3	**11**	*6×9*	*Шпонка*	**2**	**2**	**2**	**2**	**2**
3	**-**	***А23.01-81-240ТсбН1 или А23.01-81-240ТсбН2 или А23.01-81-240сбАСН1 или А23.01-81-240сбАСН2***	***Комплект коренных вкладышей***	**1**	**1**	**1**	**1**	**1**
3	**12**	*А23.01-8116 или А23.01-81.037*	*Вкладыш коренной*	**4**	**4**	**4**	**4**	**4**
3	**13**	*А23.01-8117 или А23.01-81.038*	*Вкладыш коренной*	**4**	**4**	**4**	**4**	**4**
3	**14**	*А23.01-8118 или А23.01-81.039*	*Вкладыш коренной*	**1**	**1**	**1**	**1**	**1**

№ рисунка	№ позиции на рисунке	Номер составной части, установки, сборочной единицы, детали	Наименование	Количество (по исполнениям дизелей)				
			1 Составная часть дизеля; крепежные детали составной части					
			2 Установка или сборка; крепежные детали установки или сборки					
			3 Сборочная единица установки или сборки; крепежные детали					
			4 Узел сборочной единицы; крепежные детали					
			5 Детали узла; крепежные детали					
			6 Детали сборочной единицы; крепежные детали					
			7 Детали установки или сборки; крепежные детали					
			8 Детали составной части дизеля; крепежные	**Д-245.7Е2 - 249**	**Д-245.7Е2 - 250**	**Д-245.7Е2 - 251**	**Д-245.7Е2 - 254**	**Д-245.7Е2 - 467**
3	**15**	*А23.01-8119 или А23.01-81.040*	*Вкладыш коренной*	**1**	**1**	**1**	**1**	**1**
3	**16**	*А23.01-10401*	*Полукольцо*	**2**	**2**	**2**	**2**	**2**
3	**17**	*А23.01-10403*	*Полукольцо*	**2**	**2**	**2**	**2**	**2**
3	**-**	***А23.01-74-240Т Н1***	***Комплект шатунных вкладышей***	**1**	**1**	**1**	**1**	**1**
3	**18**	*А23.01-7403*	*Вкладыш шатунный*	**8**	**8**	**8**	**8**	**8**
1	12	245-1002021-А1-06;-07;-08	Гильза блока цилиндров	**4**	**4**	**4**	**4**	**4**
1	13	245-1002022-А или 245-1002022	Кольцо гильзы	**8**	**8**	**8**	**8**	**8**
1	14	245-1002051-Б1	Трубка	**4**	**4**	**4**	**4**	**4**
1	15	245-1002323	Штуцер	**1**	**1**	**1**	**1**	**1**
1	16	50-1002034	Штифт установочный	**2**	**2**	**2**	**2**	**2**
1	17	50-1002318-Б	Рым	**2**	**2**	**2**	**2**	**2**
1	18	50-1002326-В	Заглушка	**2**	**2**	**2**	**2**	**2**
1	19	50-1005019	Штифт	**2**	**2**	**2**	**2**	**2**
1	20	ПС7-0	Кран	**1**	**1**	**1**	**1**	**1**
4	**-**	***50-1006250-В***	***Палец промежуточной шестерни***	**1**	**1**	**1**	**1**	**1**
4	**1**	*50-1006252-В1*	*Палец*	**1**	**1**	**1**	**1**	**1**
4	**2**	*50-1005021-А*	*Заглушка*	**1**	**1**	**1**	**1**	**1**
1	**-**	**240-1002060-А1-01**	**Крышка распределения**	**1**	**1**	**1**	**1**	**1**
1	21	**М10-6g×30.88.35.016**	**Болт**	**1**	**1**	**1**	**1**	**1**
1	22	**М10-6g×45.88.35.016**	**Болт**	**2**	**2**	**2**	**2**	**2**

№ рисунка	№ позиции на рисунке	Номер составной части, установки, сборочной единицы, детали	Наименование	Количество (по исполнениям дизелей)				
			1 Составная часть дизеля; крепежные детали составной части					
			2 Установка или сборка; крепежные детали установки или сборки					
			3 Сборочная единица установки или сборки; крепежные детали					
			4 Узел сборочной единицы; крепежные детали					
			5 Детали узла; крепежные детали					
			6 Детали сборочной единицы; крепежные детали					
			7 Детали установки или сборки; крепежные детали					
			8 Детали составной части дизеля; крепежные	**Д-245.7Е2 - 249**	**Д-245.7Е2 - 250**	**Д-245.7Е2 - 251**	**Д-245.7Е2 - 254**	**Д-245.7Е2 - 467**
1	23	**М10-6g×60.88.35.016**	**Болт**	**1**	**1**	**1**	**1**	**1**
1	24	**М10-6g×75.88.35.016**	**Болт**	**2**	**2**	**2**	**2**	**2**
1	25	**10.65Г.06**	**Шайба**	**6**	**6**	**6**	**6**	**6**
1	26	240-1002044	Штифт	**4**	**4**	**4**	**4**	**4**
1	27	240-1002055	Манжета2.1-50×70-4	**1**	**1**	**1**	**1**	**1**
1	28	240-1002065-А3	Крышка распределения	**1**	**1**	**1**	**1**	**1**
1	29	50-1002034	Штифт установочный	**2**	**2**	**2**	**2**	**2**
1	-	**245-1002080**	**Установка маслозаливной горловины**	**1**	**1**	**1**	**-**	**1**
1	30	**М8×20.88.35.016**	**Болт**	**2**	**2**	**2**	**-**	**2**
1	31	**8.65Г.06**	**Шайба**	**2**	**2**	**2**	**-**	**2**
1	32	***245-1002085***	***Горловина маслозаливная***	**1**	**1**	**1**	**-**	**1**
1	33	***50-1002290-Б-03***	***Крышка маслозаливной горловины***	**1**	**1**	**1**	**-**	**1**
1	34	245-1002087	Упор	**1**	**1**	**1**	**-**	**1**
1	35	240-1002082-А1	Прокладка	**1**	**1**	**1**	**-**	**1**
1	36	50-1401067	Шайба	**1**	**1**	**1**	**-**	**1**
1	37	М12-6g×20.88.35.016	Болт	**1**	**1**	**1**	**-**	**1**
1	38	М8-6Н.6.016	Гайка	**1**	**1**		**-**	**1**
1	39	8.65Г.06	Шайба	**1**	**1**	**1**	**-**	**1**
1	40	12.65Г.06	Шайба	**1**	**1**	**1**	**-**	**1**
2		**245-1002080-Е**	**Установка маслозаливной горловины**	**-**	**-**	**-**	**1**	**-**
2	**1**	**М6-6g×20.88.35.016**	**Болт**	**-**	**-**	**-**	**3**	**-**
2	**2**	**6.65Г.06**	**Шайба**	**-**	**-**	**-**	**3**	**-**

№ рисунка	№ позиции на рисунке	Номер составной части, установки, сборочной единицы, детали	Наименование 1 Составная часть дизеля; крепежные детали составной части 2 Установка или сборка; крепежные детали установки или сборки *3 Сборочная единица установки или сборки; крепежные детали* 4 Узел сборочной единицы; крепежные детали 5 Детали узла; крепежные детали 6 *Детали сборочной единицы; крепежные детали* 7 Детали установки или сборки; крепежные детали 8 Детали составной части дизеля; крепежные	Количество (по исполнениям дизелей)				
				Д-245.7Е2 - 249	Д-245.7Е2 - 250	Д-245.7Е2 - 251	Д-245.7Е2 - 254	Д-245.7Е2 - 467
2	**3**	***50-1002290-Б-03***	***Крышка маслозаливной горловины***	**-**	**-**	**-**	**1**	**-**
2	**4**	***245-1002085-Е***	***Горловина маслозаливная***	**-**	**-**	**-**	**1**	**-**
1	**-**	**245-1002320-Г**	**Установка масломера**	**1**	**1**	**1**	**-**	**1**
1	41	***245-1002315***	***Указатель уровня***	**1**	**1**	**1**	**-**	**1**
1	42	*50-4609038*	*Кольцо уплотнительное (входит в **Указатель уровня**)*	**1**	**1**	**1**	**-**	**1**
1	43	***245-1002325***	***Трубка указателя уровня масла***	**1**	**1**	**1**	**-**	**1**
1	44	***245-1002330-Г***	***Планка***	**1**	**1**	**1**	**-**	**1**
1	45	***245-1118052***	***Хомут***	**1**	**1**	**1**	**-**	**1**
1	46	245-1002333	Прокладка	**1**	**1**	**1**	**-**	**1**
1	47	М6-6Н.6.016	Гайка	**1**	**1**	**1**	**-**	**1**
1	48	6.65Г.06	Шайба	**1**	**1**	**1**	**-**	**1**
2	**-**	**245-1002320-И**	**Установка масломера**	**-**	**-**	**-**	**1**	**-**
2	**5**	***245-1118050***	***Хомут***	**-**	**-**	**-**	**1**	**-**
2	**6**	***245-1002315***	***Указатель уровня масла***	**-**	**-**	**-**	**1**	**-**
2	**7**	*50-4609038*	*Кольцо уплотнительное (входит в **Указатель уровня**)*	**-**	**-**	**-**	**1**	**-**
2	**8**	***245-1002325-Б***	***Трубка указателя уровня масла***	**-**	**-**	**-**	**1**	**-**
2	**9**	245-1002333	Прокладка	**-**	**-**	**-**	**1**	**-**
2	**10**	245-1002316	Планка	**-**	**-**	**-**	**1**	**-**
2	**11**	М8-6g×16.88.35.016	Болт	**-**	**-**	**-**	**1**	**-**
2	**12**	М6-6Н.6.016	Гайка	**-**	**-**	**-**	**1**	**-**
2	**13**	6.65Г.06	Шайба	**-**	**-**	**-**	**1**	**-**
2	**14**	8.65Г.06	Шайба	**-**	**-**	**-**	**1**	**-**

№ рисунка	№ позиции на рисунке	Номер составной части, установки, сборочной единицы, детали	Наименование 1 Составная часть дизеля; крепежные детали составной части 2 Установка или сборка; крепежные детали установки или сборки *3 Сборочная единица установки или сборки; крепежные детали* 4 Узел сборочной единицы; крепежные детали 5 Детали узла; крепежные детали 6 *Детали сборочной единицы; крепежные детали* 7 Детали установки или сборки; крепежные детали 8 Детали составной части дизеля; крепежные	Количество (по исполнениям дизелей)				
				Д-245.7Е2 - 249	Д-245.7Е2 - 250	Д-245.7Е2 - 251	Д-245.7Е2 - 254	Д-245.7Е2 - 467
3	**-**	**245-1004010-13; -14; -15; -28; -29; -30**	**Поршень с шатуном**	**4**	**4**	**4**	**4**	**4**
3	**-**	***240-1004100-А***	***Шатун***	**4**	**4**	**4**	**4**	**4**
3	**19**	*245-1004190*	*Шайба*	**8**	**8**	**8**	**8**	**8**
3	**20**	*240-1004112-А*	*Шатун*	**4**	**4**	**4**	**4**	**4**
3	**21**	*240-1004115*	Втулка верхней головки шатуна	**4**	**4**	**4**	**4**	**4**
3	**22**	*240-1004125-А*	*Крышка шатуна*	**4**	**4**	**4**	**4**	**4**
3	**23**	*50-1004182-А1 или 50-1004182-А2*	*Болт шатунный (А20.07.002)*	**8**	**8**	**8**	**8**	**8**
3	**24**	*50-1004188*	*Гайка шатунного болта (А20.03.001)*	**8**	**8**	**8**	**8**	**8**
3	**25**	260-1004021-Ж-03 или -04; или -05	Поршень	**4**	**4**	**4**	**4**	**4**
3	**26**	260-1004062 или 24-110-30-01	Кольцо компрессионное (верхнее)	**4**	**4**	**4**	**4**	**4**
3	**27**	260-1004063 или 30-110-25-02	Кольцо компрессионное	**4**	**4**	**4**	**4**	**4**
3	**28**	260-1004080	Кольцо маслосъемное	**4**	**4**	**4**	**4**	**4**
3	**29**	240-1004022	Кольцо поршневого пальца стопорное	**8**	**8**	**8**	**8**	**8**
3	**30**	50-1004042-А1	Палец поршневой	**4**	**4**	**4**	**4**	**4**
3	**-**	**240-1005115-Л-01**	**Маховик**	**1**	**1**	**1**	**-**	**1**
3	**-**	***240-1005114-Л-01***	***Маховик***	**1**	**1**	**1**	**-**	**1**

№ рисунка	№ позиции на рисунке	Номер составной части, установки, сборочной единицы, детали	Наименование 1 Составная часть дизеля; крепежные детали составной части 2 Установка или сборка; крепежные детали установки или сборки *3 Сборочная единица установки или сборки; крепежные детали* 4 Узел сборочной единицы; крепежные детали 5 Детали узла; крепежные детали 6 *Детали сборочной единицы; крепежные детали* 7 Детали установки или сборки; крепежные детали 8 Детали составной части дизеля; крепежные	Количество (по исполнениям дизелей)				
				Д-245.7Е2 - 249	Д-245.7Е2 - 250	Д-245.7Е2 - 251	Д-245.7Е2 - 254	Д-245.7Е2 - 467
3	**31**	*240-1005120-Л*	*Маховик*	**1**	**1**	**1**	**-**	**1**
3	**32**	*50-1005121-А*	*Венец*	**1**	**1**	**1**	**-**	**1**
3	**33**	245-1005112	Штифт	**3**	**3**	**3**	**-**	**3**
3	**-**	**240-1005115-Л-02**	**Маховик**	**-**	**-**	**-**	**1**	**-**
3	**-**	***240-1005114-Л-02***	***Маховик***	**-**	**-**	**-**	**1**	**-**
3	**31**	*240-1005120-Л*	*Маховик*	**-**	**-**	**-**	**1**	**-**
3	**32**	*50-1005121-А*	*Венец*	**-**	**-**	**-**	**1**	**-**
3	**33**	245-1005112	Штифт	**-**	**-**	**-**	**3**	**-**
4	**-**	**245-1006010-Б**	**Вал распределительный**	**1**	**1**	**1**	**1**	**1**
4	**-**	***245-1006012***	***Вал распределительный с заглушкой***	**1**	**1**	**1**	**1**	**1**
4	**3**	*245-1006015-Б1*	*Вал распределительный*	**1**	**1**	**1**	**1**	**1**
4	**4**	*50-1002326-В*	*Заглушка*	**1**	**1**	**1**	**1**	**1**
4	**5**	245-1006020	Болт специальный	**1**	**1**	**1**	**1**	**1**
4	**6**	240-1006214-А1	Шестерня распределительного вала	**1**	**1**	**1**	**1**	**1**
4	**7**	50-1006017-Б	Шайба	**1**	**1**	**1**	**1**	**1**
4	**8**	50-1006018	Шайба распределительного вала упорная	**1**	**1**	**1**	**1**	**1**
4	**9**	6×9	Шпонка	**1**	**1**	**1**	**1**	**1**
1	-	**240-1002310**	**Уплотнение**	**1**	**1**	**1**	**1**	**1**
1	49	**М10-6g×25.88.35.016**	**Болт *(корпус сальника)***	**8**	**8**	**8**	**8**	**8**
1	50	**10.65Г.06**	**Шайба *(крышка распределения)***	**8**	**8**	**8**	**8**	**8**
1	51	245-1002311	Корпус сальника	**1**	**1**	**1**	**1**	**1**

№ рисунка	№ позиции на рисунке	Номер составной части, установки, сборочной единицы, детали	Наименование 1 Составная часть дизеля; крепежные детали составной части 2 Установка или сборка; крепежные детали установки или сборки *3 Сборочная единица установки или сборки; крепежные детали* 4 Узел сборочной единицы; крепежные детали 5 Детали узла; крепежные детали 6 *Детали сборочной единицы; крепежные детали* 7 Детали установки или сборки; крепежные детали 8 Детали составной части дизеля; крепежные	Количество (по исполнениям дизелей)				
				Д-245.7Е2 - 249	Д-245.7Е2 - 250	Д-245.7Е2 - 251	Д-245.7Е2 - 254	Д-245.7Е2 - 467
1	52	260-1002305	Манжета 110×135-12	1	1	1	1	1
4	**-**	**240-1006240-А1; или -А**	**Шестерня промежуточная со втулкой**	**1**	**1**	**1**	**1**	**1**
4	**10**	240-1006246	Втулка	**1**	**1**	**1**	**1**	**1**
4	**11**	240-1006244-Б	Шестерня	**1**	**1**	**1**	**1**	**1**
1	**-**	**50-1002040-В**	**Опора масляного картера**	**1**	**1**	**1**	**1**	**1**
1	53	**М12-6g×35.88.35.016**	**Болт**	**2**	**2**	**2**	**2**	**2**
1	54	**12.65Г.06**	**Шайба**	**2**	**2**	**2**	**2**	**2**
1	55	240-1002049	Прокладка	**2**	**2**	**2**	**2**	**2**
1	56	240-1002044	Штифт	**2**	**2**	**2**	**2**	**2**
1	57	50-1002042-В	Опора масляного картера	**1**	**1**	**1**	**1**	**1**
1	**-**	**50-1002340**	**Фиксатор**	**1**	**1**	**1**	**1**	**1**
1	58	50-1002341	Стержень фиксатора	**1**	**1**	**1**	**1**	**1**
1	59	М10-6Н.6	Гайка	**1**	**1**	**1**	**1**	**1**
3	**34**	**245-1005042**	**Маслоотражатель коленчатогот вала передний**	**1**	**1**	**1**	**1**	**1**
3	**35**	**245-1005054-В**	**Болт коленчатого вала**	**1**	**1**	**1**	**1**	**1**
3	**36**	**245-1005127**	**Болт крепления маховика**	**7**	**7**	**7**	**7**	**7**
3	**37**	**245-1005128**	**Шайба**	**7**	**7**	**7**	**7**	**7**
3	**38**	**245-1005131-Д**	**Шкив коленчатого вала**	**1**	**1**	**1**	**1**	**1**
3	**39**	**245-1005132-В**	**Кольцо внутреннее**	**1**	**1**	**1**	**1**	**1**
3	**40**	**245-1005133-В**	**Кольцо наружное**	**1**	**1**	**1**	**1**	**1**
3	**41**	**245-1005134-В**	**Втулка**	**1**	**1**	**1**	**1**	**1**

№ рисунка	№ позиции на рисунке	Номер составной части, установки, сборочной единицы, детали	Наименование	Количество (по исполнениям дизелей)				
			1 Составная часть дизеля; крепежные детали составной части					
			2 Установка или сборка; крепежные детали установки или сборки					
			3 Сборочная единица установки или сборки; крепежные детали					
			4 Узел сборочной единицы; крепежные детали					
			5 Детали узла; крепежные детали					
			6 *Детали сборочной единицы; крепежные детали*					
			7 Детали установки или сборки; крепежные детали					
			8 Детали составной части дизеля; крепежные	Д-245.7Е2 - 249	Д-245.7Е2 - 250	Д-245.7Е2 - 251	Д-245.7Е2 - 254	Д-245.7Е2 - 467
4	**12**	**245-1006311-В; или –В1;**	**Шестерня привода топливного насоса со втулкой**	**1**	**1**	**1**	**1**	**1**
1	60	**240-1002030**	**Щит распределения**	**1**	**1**	**1**	**1**	**1**
1	61	**240-1002033**	**Прокладка щита распределения**	**1**	**1**	**1**	**1**	**1**
1	62	**240-1002046**	**Штифт**	**2**	**2**	**2**	**2**	**2**
1	63	**240-1002064-А**	**Прокладка крышки распределения**	**1**	**1**	**1**	**1**	**1**
1	64	**240-1002314**	**Прокладка листа заднего**	**1**	**1**	**1**	**1**	**1**
1	65	**240-1002328**	**Заглушка**	**1**	**1**	**1**	**2**	**1**
3	**42**	**240-1005033-01 или 240-1005033-А-01**	**Шестерня привода масляного насоса ведущая**	**1**	**1**	**1**	**1**	**1**
4	**13**	**240-1007375-А;-А1; -А2**	**Толкатель клапана**	**8**	**8**	**8**	**8**	**8**
4	**14**	**50-1006021-Б**	**Шайба упорная**	**1**	**1**	**1**	**1**	**1**
4	**14**	**50-1006247**	**Винт специальный**	**1**	**1**	**1**	**1**	**1**
4	**16**	**50-1006254**	**Планка**	**1**	**1**	**1**	**1**	**1**
1	66	**50-1002316-А2**	**Прокладка корпуса сальника**	**1**	**1**	**1**	**1**	**1**
4	**17**	**50-1006253**	**Кольцо упорное**	**1**	**1**	**1**	**1**	**1**
1	67	**50-1002313-В**	**Лист задний**	**1**	**1**	**1**	**1**	**1**
4	**18**	**М8-6g×16.88.35.016**	**Болт**	**2**	**2**	**2**	**2**	**2**
1	68	**М10-6g×20.88.35.016**	**Болт**	**4**	**4**	**4**	**4**	**4**
4	**19**	**М10-6g×25.88.35.016**	**Болт**	**1**	**1**	**1**	**1**	**1**
1	69	**М12-6g×30.88.35.016**	**Болт**	**7**	**7**	**7**	**7**	**7**
1	70	**10.65Г.06**	**Шайба**	**4**	**4**	**4**	**4**	**4**
4	**20**	**10.65Г.06**	**Шайба**	**2**	**2**	**2**	**2**	**2**

№ рисунка	№ позиции на рисунке	Номер составной части, установки, сборочной единицы, детали	Наименование 1 Составная часть дизеля; крепежные детали составной части 2 Установка или сборка; крепежные детали установки или сборки *3 Сборочная единица установки или сборки; крепежные детали* 4 Узел сборочной единицы; крепежные детали 5 Детали узла; крепежные детали 6 *Детали сборочной единицы; крепежные детали* 7 Детали установки или сборки; крепежные детали 8 Детали составной части дизеля; крепежные	Количество (по исполнениям дизелей)				
				Д-245.7Е2 - 249	Д-245.7Е2 - 250	Д-245.7Е2 - 251	Д-245.7Е2 - 254	Д-245.7Е2 - 467
1	71	12ОТ.65Г.06	Шайба	7	7	7	7	7
4	21	8.65Г.06	Шайба	2	2	2	2	2
1		240-1001000-Б-01	Установка передней опоры	1	1	1	1	1
1	72	М10-6g×25.88.35.016	Болт	5	5	5	5	5
1	73	10.65Г.06	Шайба	5	5	5	5	5
1	74	240-1001015-Б-01	Опора передняя	1	1	1	1	1
1	75	50-1002034	Штифт установочный	2	2	2	2	2
	-	245-1006310-В-05	Привод топливного насоса	1	1	1	1	1
4	22	260-1111208	Шайба	3	3	3	3	3
4	23	М10-6Н.12.40Х.019	Гайка	3	3	3	3	3
1	76	245-1002036	Крышка люка	1	1	1	1	1
1	77	240-1002038	Прокладка люка	1	1	1	1	1
1	78	50-1002067	Кольцо уплотнительное	3	3	3	3	3
4	24	50-1006315-Б4	Прокладка	1	1	1	1	1
1	79	М8-6g×30.88.35.016	Болт	3	3	3	3	3
1		245-3509020	Установка заглушки	1	-	-	-	-
1	80	36-1104788-01	Прокладка	1	-	-	-	-
1	81	М10-6g×20.88.35.016	Болт	1	-	-	-	-

№ рисунка	№ позиции на рисунке	Номер составной части, установки, сборочной единицы, детали	Наименование	Количество (по исполнениям дизелей)				
			1 Составная часть дизеля; крепежные детали составной части					
			2 Установка или сборка; крепежные детали установки или сборки					
			3 Сборочная единица установки или сборки; крепежные детали					
			4 Узел сборочной единицы; крепежные детали					
			5 Детали узла; крепежные детали					
			6 *Детали сборочной единицы; крепежные детали*					
			7 Детали установки или сборки; крепежные детали					
			8 Детали составной части дизеля; крепежные	Д-245.7Е2 - 249	Д-245.7Е2 - 250	Д-245.7Е2 - 251	Д-245.7Е2 - 254	Д-245.7Е2 - 467
1	82	**М10-6g×30.88.35.016**	**Болт**	**3**	**-**	**-**	**-**	**-**
1	83	**М10-6Н.6.016**	**Гайка**	**3**	**-**	**-**	**-**	**-**
1	84	**10 65Г 06**	**Шайба**	**3**	**-**	**-**	**-**	**-**
1	85	**240-3509037-А**	**Прокладка**	**1**	**-**	**-**	**-**	**-**
1	86	**240-3509041**	**Крышка**	**1**	**-**	**-**	**-**	**-**
1	87	**КГ1/8"А12.016**	**Пробка**	**1**	**-**	**-**	**-**	**-**
1	-	**240-3802000-А-05**	**Установка привода и счетчика**					
1	88	**М6-6g×16.88.35.019**	**Болт**	**3**	**3**	**3**	**-**	**3**
1	89	**6.65Г.06**	**Шайба**	**3**	**3**	**3**	**-**	**3**
1	90	**6.01.08кп.016**	**Шайба**	**3**	**3**	**3**	**-**	**3**
1	91	**240-1002062**	**Крышка**	**1**	**1**	**1**	**-**	**1**
1	92	**50-1021012**	**Прокладка**	**1**	**1**	**1**	**-**	**1**
3	-	**245-1005009-Е**	**Установка муфты сцепления**					
3	**43**	**М10-6gх45**	**Болт**	**9**	**9**	**9**	**9**	**9**
3	**44**	**10 ОТ. 65Г**	**Шайба**	**9**	**9**	**9**	**9**	**9**
3	**45**	**4301-1601090-20**	**Диск нажимной с кожухом**	**1**	**1**	**1**	**1**	**1**
3	**46**	**4301-1601130-01**	**Диск сцепления ведомый**	**1**	**1**	**1**	**1**	**1**
3	**47**	**180205К1С17**	**Подшипник**	**1**	**1**	**1**	**1**	**1**
3	**48**	**М8-6gх20.88.35.016**	**Болт (максимальное количество 4)**	**2**	**2**	**2**	**2**	**2**
3	**49**	**8Т 65Г 06**	**Шайба (максимальное количество 4)**	**2**	**2**	**2**	**2**	**2**

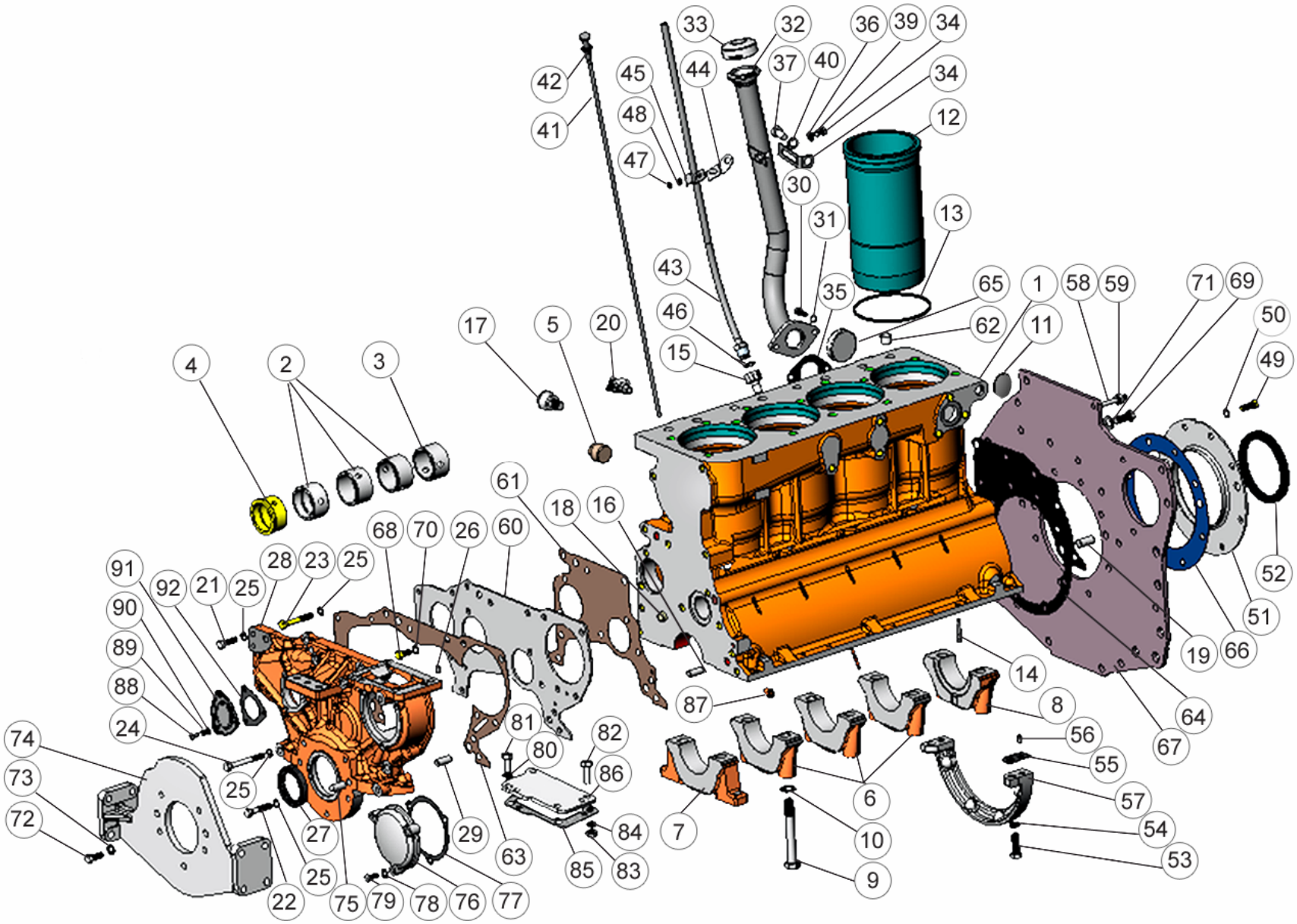
1
2
3
4
5
6
7
8
9
10
11
12
13
14
15
16
17
18
19
20
21
22
23
24
25
26
27
28
29
30
31
32
33
34
35
36
37
39
40
41
42
43
44
45
46
47
48
49
50
51
52
53
54
55
56
57
58
59
60
61
62
63
64
65
66
67
68
69
70
71
72
73
74
75
76
77
78
79
80
81
82
83
84
85
86
87
88
89
90
91
92

Рисунок 1

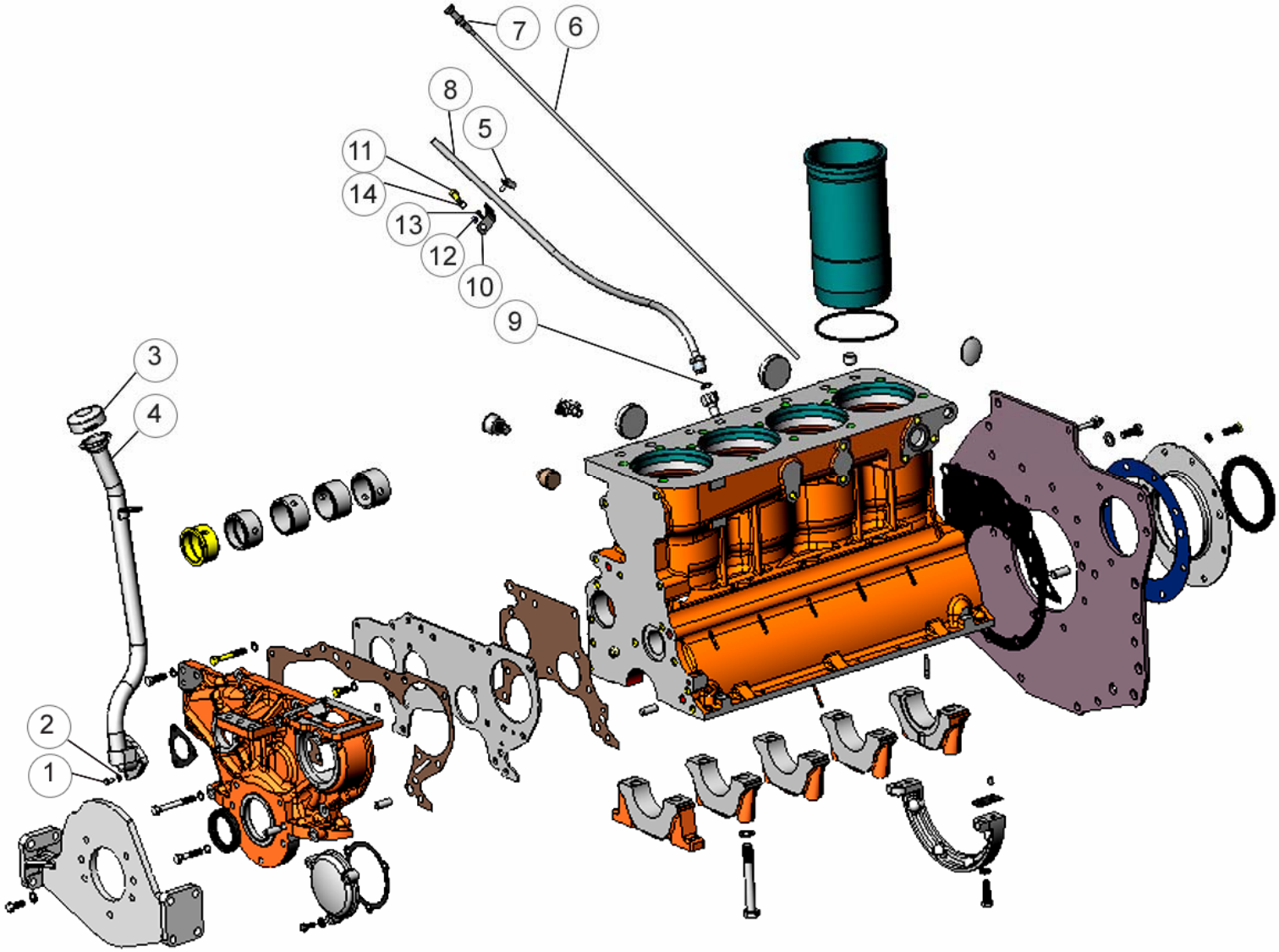

Рисунок 2

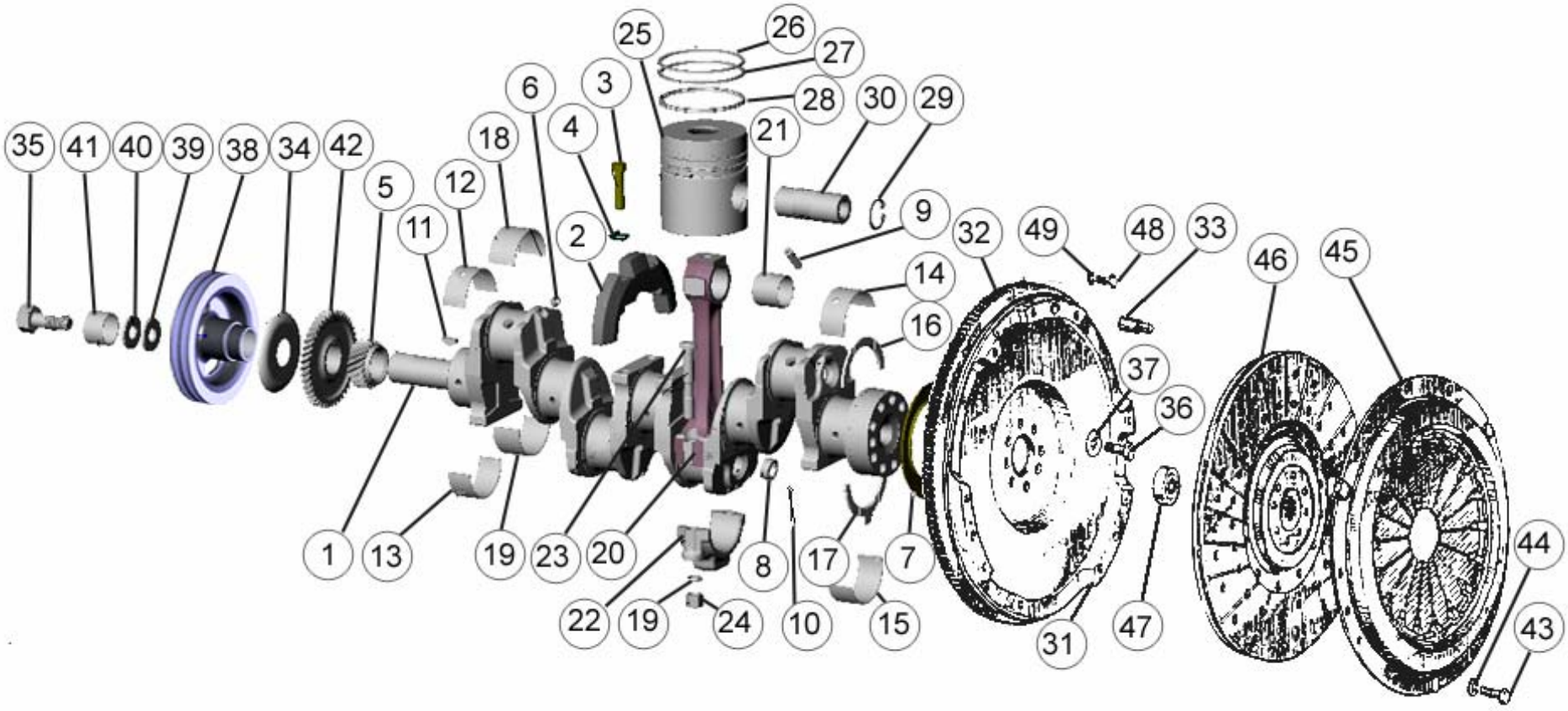
35
41
40
39
38
34
42
5
11
12
18
6
4
3
25
26
27
28
30
29
21
9
2
32
49
48
33
46
45
14
16
37
36
1
13
19
23
20
22
19
24
8
10
17
15
7
31
47
44
43

Рисунок 3

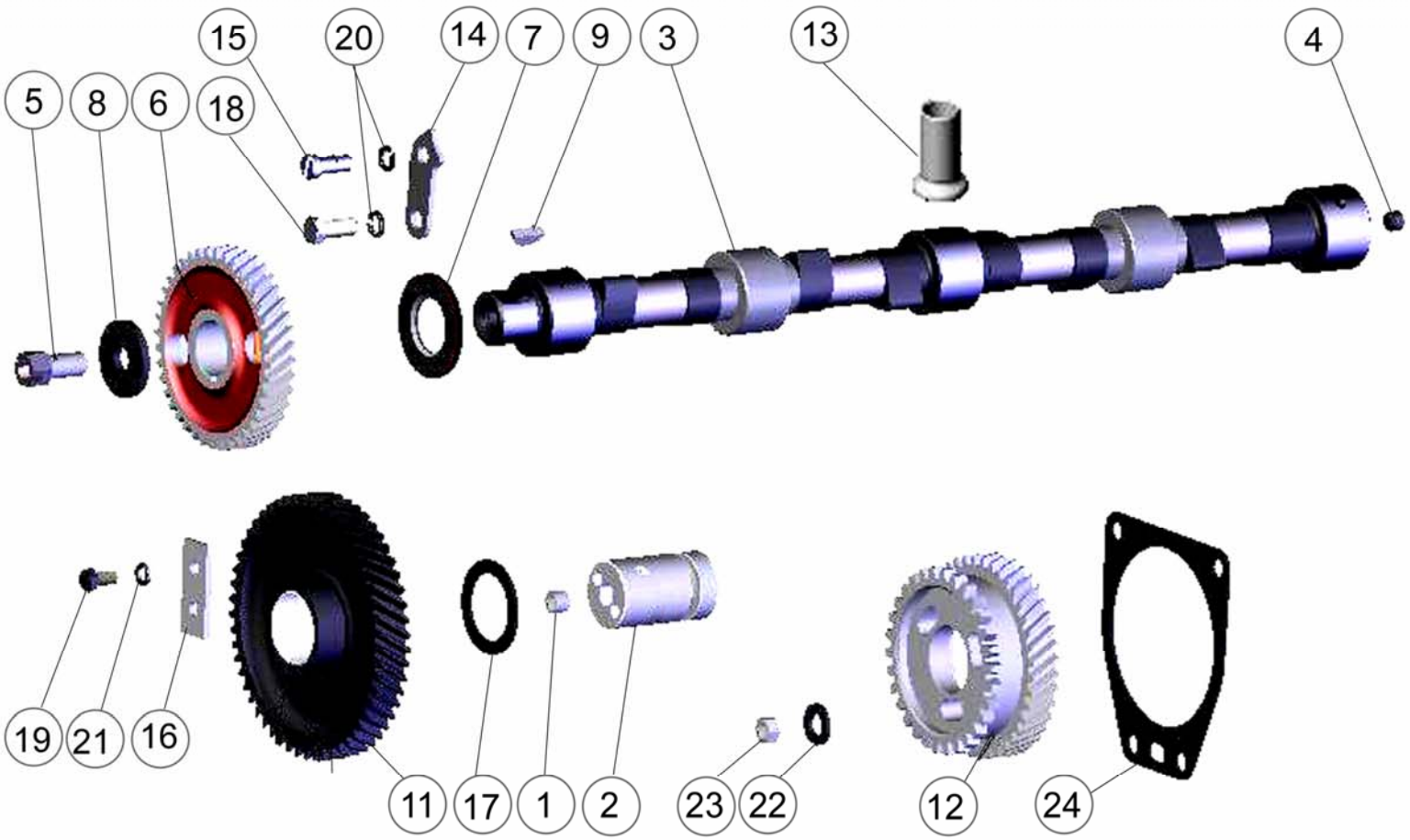

Рисунок 4

№ рисунка	№ позиции на рисунке	Номер составной части, установки, сборочной единицы, детали	Наименование 1 Составная часть дизеля; крепежные детали составной части 2 Установка или сборка; крепежные детали установки или сборки *3 Сборочная единица установки или сборки; крепежные детали* 4 Узел сборочной единицы; крепежные детали 5 Детали узла; крепежные детали 6 *Детали сборочной единицы; крепежные детали* 7 Детали установки или сборки; крепежные детали 8 Детали составной части дизеля; крепежные	Количество (по исполнениям дизелей)				
				Д-245.7Е2 - 249	Д-245.7Е2 - 250	Д-245.7Е2 - 251	Д-245.7Е2 - 254	Д-245.7Е2 - 467
5	-	**245-1003010-Б1**	**Установка головки цилиндров и впускного тракта**	**1**	**1**	**1**	**-**	**-**
5	-	**245-1003010-Б1-21**	**Установка головки цилиндров и впускного тракта**	**-**	**-**	**-**	**1**	**-**
5	-	**245-1003010-Б1-22**	**Установка головки цилиндров и впускного тракта**	**-**	**-**	**-**	**-**	**1**
5	-	**245-1003011-Б1**	**Головка цилиндров**	**1**	**1**	**1**	**1**	**1**
5	1	**240-1002047**	**Болт**	**12**	**12**	**12**	**12**	**12**
5	2	**240-1002047-01**	**Болт**	**4**	**4**	**4**	**4**	**4**
5	3	**48-1002318**	**Шайба**	**16**	**16**	**16**	**16**	**16**
5	-	245-1003013-Б1	***Головка цилиндров***	**1**	**1**	**1**	**1**	**1**
5	4	245-1003015-Б1; или -Б1-01	*Головка цилиндров*	**1**	**1**	**1**	**1**	**1**
5	5	245-1003018-Б1	*Седло клапана впускного*	**4**	**4**	**4**	**4**	**4**
5	6	245-1003019-Б1	*Седло клапана выпускного*	**4**	**4**	**4**	**4**	**4**
5	7	245-1007032	*Втулка направляющая клапана*	**8**	**8**	**8**	**8**	**8**
5	8	240-1003027	*Заглушка*	**5**	**5**	**5**	**5**	**5**
5	9	240-1003029	*Втулка*	**6**	**6**	**6**	**6**	**6**
5	10	240-1003037	*Заглушка*	**1**	**1**	**1**	**1**	**1**
5	11	Д 02-003-А	*Заглушка*	**4**	**4**	**4**	**4**	**4**
5	12	240-1007015-Б6; или -Б7; или -Б9	***Клапан выпускной***	**4**	**4**	**4**	**4**	**4**
5	13	240-1007020-Б	***Манжета уплотнительная клапана***	**8**	**8**	**8**	**8**	**8**

№ рисунка	№ позиции на рисунке	Номер составной части, установки, сборочной единицы, детали	Наименование	Количество (по исполнениям дизелей)				
			1 Составная часть дизеля; крепежные детали составной части					
			2 Установка или сборка; крепежные детали установки или сборки					
			3 Сборочная единица установки или сборки; крепежные детали					
			4 Узел сборочной единицы; крепежные детали					
			5 Детали узла; крепежные детали					
			6 Детали сборочной единицы; крепежные детали					
			7 Детали установки или сборки; крепежные детали					
			8 Детали составной части дизеля; крепежные	**Д-245.7Е2 - 249**	**Д-245.7Е2 - 250**	**Д-245.7Е2 - 251**	**Д-245.7Е2 - 254**	**Д-245.7Е2 - 467**
5	14	245-1007014; или 260-1007014; или -А; или -А1	Клапан впускной	**4**	**4**	**4**	**4**	**4**
5	15	240-1007045-А2; или -А3; или -А4; или -А5	Пружина клапана наружная	**8**	**8**	**8**	**8**	**8**
5	16	240-1007046-А1; или -А4; или А-3	Пружина клапана внутренняя	**8**	**8**	**8**	**8**	**8**
5	17	240-1007048	Тарелка пружин клапана	**8**	**8**	**8**	**8**	**8**
5	18	240-1007054	Шайба пружины клапана нижняя	**8**	**8**	**8**	**8**	**8**
5	19	240-1007055	Шайба пружины клапана верхняя	**8**	**8**	**8**	**8**	**8**
5	20	50-1003112	Шпилька стойки	**4**	**4**	**4**	**4**	**4**
5	21	50-1007053-А1; или -А2	Сухарь клапана	**16**	**16**	**16**	**16**	**16**
5	22	50-1003103-А	Стакан	**2**	**2**	**2**	**2**	**2**
5	-	**245-1003030-Г1**	**Крышка головки цилиндров**	**1**	**1**	**1**	**-**	**1**
6	-	**245-1003030-Г1-09**	**Крышка головки цилиндров**	**-**	**-**	**-**	**1**	**-**
5	23	**240-1022070-03 или М8-6gх80.88.35.016**	**Болт**	**1**	**1**	**1**	**1**	**1**
5	24	**М8-6gх30.88.35.016**	**Болт**	**1**	**1**	**1**	**1**	**1**
5	25	**М8-6gх35.88.35.016**	**Болт**	**2**	**2**	**2**	**2**	**2**
5	26	**8 65Г 06**	**Шайба**	**4**	**4**	**4**	**4**	**4**
5	27	245-1003033-Г1	Коллектор впускной	**1**	**1**	**1**	**-**	**1**
5	28	245-1003037	Футорка	**2**	**2**	**2**	**2**	**2**

№ рисунка	№ позиции на рисунке	Номер составной части, установки, сборочной единицы, детали	Наименование	Количество (по исполнениям дизелей)				
			1 Составная часть дизеля; крепежные детали составной части					
			2 Установка или сборка; крепежные детали установки или сборки					
			3 Сборочная единица установки или сборки; крепежные детали					
			4 Узел сборочной единицы; крепежные детали					
			5 Детали узла; крепежные детали					
			6 Детали сборочной единицы; крепежные детали					
			7 Детали установки или сборки; крепежные детали					
			8 Детали составной части дизеля; крепежные	**Д-245.7Е2 - 249**	**Д-245.7Е2 - 250**	**Д-245.7Е2 - 251**	**Д-245.7Е2 - 254**	**Д-245.7Е2 - 467**
5	29	245-1003270-Б	Труба воздухоподводящая	**1**	**1**	**1**	**-**	**1**
5	30	240-1003028-А	Заглушка (*технологическая*)	**1**	**1**	**1**	**1**	**1**
5	31	240-1003031	Прокладка	**2**	**2**	**2**	**2**	**2**
5	32	240-1003032-А	Крышка головки цилиндров	**1**	**1**	**1**	**1**	**1**
5	33	240-1003264-А	Прокладка	**1**	**1**	**1**	**-**	**1**
5	34	2.5х10	Штифт	**2**	**2**	**2**	**2**	**2**
5	35	КГ1/8″. А12.016	Пробка	**1**	**1**	**1**	**1**	**1**
5	36	М8-6gх30.88.35.016	Болт	**3**	**3**	**3**	**-**	**3**
5	37	М8-6gх35.88.35.016	Болт	**4**	**4**	**4**	**4**	**4**
5	38	8 65Г.06	Шайба	**7**	**7**	**7**	**4**	**7**
6	-	**245-1003030-Г1-09**	**Крышка головки цилиндров**	**-**	**-**	**-**	**1**	**-**
6	1	245-1003033Д	Коллектор впускной	**-**	**-**	**-**	**1**	**-**
5	-	**245-1014450-02**	**Установка сапуна**	**1**	**1**	**1**	**1**	**1**
5	39	**М8-6gх16.88.35.016**	**Болт**	**4**	**4**	**4**	**4**	**4**
5	40	**8 65Г 06**	**Шайба**	**4**	**4**	**4**	**4**	**4**
5	41	245-1014440	***Стакан с трубкой***	**1**	**1**	**1**	**1**	**1**
5	42	245-1014445	***Маслоотражатель***	**1**	**1**	**1**	**1**	**1**
5	43	240-1002430-В	***Корпус сапуна с трубкой***	**1**	**1**	**1**	**1**	**1**
5	44	240-1002444-А1	Прокладка	**1**	**1**	**1**	**1**	**1**
5	-	**240-1007100-Б1**	**Механизм коромысел**	**1**	**1**	**1**	**1**	**1**
5	45	**50-1007212-А3; или -А4**	***Коромысло клапана со втулкой***	**8**	**8**	**8**	**8**	**8**
5	46	240-1007151-Б	Стойка оси коромысел крайняя (*не показана*)	**1**	**1**	**1**	**1**	**1**

№ рисунка	№ позиции на рисунке	Номер составной части, установки, сборочной единицы, детали	Наименование	Количество (по исполнениям дизелей)				
			1 Составная часть дизеля; крепежные детали составной части **2 Установка или сборка; крепежные детали установки или сборки** ***3 Сборочная единица установки или сборки; крепежные детали*** **4 Узел сборочной единицы; крепежные детали** **5 Детали узла; крепежные детали** 6 *Детали сборочной единицы; крепежные детали* 7 Детали установки или сборки; крепежные детали **8 Детали составной части дизеля; крепежные**	**Д-245.7Е2 - 249**	**Д-245.7Е2 - 250**	**Д-245.7Е2 - 251**	**Д-245.7Е2 - 254**	**Д-245.7Е2 - 467**
5	47	240-1007151-Б-01	Стойка оси коромысел крайняя	**1**	**1**	**1**	**1**	**1**
5	48	240-1007152-Б	Стойка оси коромысел средняя (*не показана*)	**1**	**1**	**1**	**1**	**1**
5	49	240-1007152-Б-01	Стойка оси коромысел средняя	**1**	**1**	**1**	**1**	**1**
5	50	240-1007185	Фиксатор оси коромысел	**1**	**1**	**1**	**1**	**1**
5	51	50-1007102-А1	Ось коромысел	**1**	**1**	**1**	**1**	**1**
5	52	50-1007103-А; или -А1; или -А2	Пружина оси коромысел	**3**	**3**	**3**	**3**	**3**
5	53	50-1007175-Б1	Винт регулировочный	**1**	**1**	**1**	**1**	**1**
5	54	50-1007182	Пробка оси коромысел	**2**	**2**	**2**	**2**	**2**
5	55	50-1007183	Шайба пробки	**2**	**2**	**2**	**2**	**2**
5	56	Д 02-063	Гайка	**8**	**8**	**8**	**8**	**8**
5	57	10 65Г 06	Шайба	**1**	**1**	**1**	**1**	**1**
5	58	**240-1111125-А1**	**Кронштейн**	**2**	**2**	**2**	**2**	**2**
5	59	**50-1003070-А**	**Прокладка головки цилиндров**	**1**	**1**	**1**	**1**	**1**
6	2	**245-1003119**	**Патрубок**	**-**	**-**	**-**	**1**	**-**
5	60	**245-1003122**	**Колпак крышки**	**1**	**1**	**1**	**1**	**1**
5	61	**240-1003108**	**Прокладка крышки головки цилиндров**	**1**	**1**	**1**	**1**	**1**
5	62	**240-1003109**	**Прокладка колпака крышки головки цилиндров**	**1**	**1**	**1**	**1**	**1**
5	63	**240-1007310-Б или –Б1**	**Штанга**	**8**	**8**	**8**	**8**	**8**
5	64	**70-8115022-А**	**Патрубок**	**1**	**1**	**1**	**-**	**1**
5	65	**50-1003104-А**	**Гайка колпака**	**4**	**4**	**4**	**4**	**4**
5	66	**50-1003106**	**Шайба**	**4**	**4**	**4**	**4**	**4**

№ рисунка	№ позиции на рисунке	Номер составной части, установки, сборочной единицы, детали	Наименование 1 Составная часть дизеля; крепежные детали составной части 2 Установка или сборка; крепежные детали установки или сборки *3 Сборочная единица установки или сборки; крепежные детали* 4 Узел сборочной единицы; крепежные детали 5 Детали узла; крепежные детали 6 *Детали сборочной единицы; крепежные детали* 7 Детали установки или сборки; крепежные детали 8 Детали составной части дизеля; крепежные	Количество (по исполнениям дизелей) Д-245.7Е2 - 249	Д-245.7Е2 - 250	Д-245.7Е2 - 251	Д-245.7Е2 - 254	Д-245.7Е2 - 467
5	67	**50-1003107-А**	**Кольцо**	**4**	**4**	**4**	**4**	**4**
5	68	**50-1015598**	**Прокладка патрубка**	**1**	**1**	**1**	**1**	**1**
5	69	**КГ3/8″.А12.016**	**Пробка**	**1**	**1**	**1**	**-**	**1**
6	3	**КГ1/2″. А12.016**	**Пробка**	**-**	**-**	**-**	**1**	**-**
5	70	**М8-6gх20.88.35.016**	**Болт**	**2**	**2**	**2**	**2**	**2**
5	71	**М12-6gх85.88.35.016**	**Болт**	**2**	**2**	**2**	**2**	**2**
5	72	**М12-6Н.6**	**Гайка**	**4**	**4**	**4**	**4**	**4**
5	73	**12.01.08кп**	**Шайба**	**2**	**2**	**2**	**2**	**2**
5	74	**8 65Г 06**	**Шайба**	**2**	**2**	**2**	**2**	**2**
5	-	**245-10144770**	**Установка трубы сапуна**					
5	75	**20х29-1,6**	**Рукав (L=900 мм)**	**1**	**1**	**1**	**1**	**1**
5	76	**20-32 "NORMA-TORRO"**	**Хомут**	**1**	**1**	**1**	**1**	**1**
5	-	**245-3707030-01**	**Установка свечи накаливания**	**1**	**1**	**1**	**-**	**1**
5	77	**11 720 720 или СН-07-23**	**Свеча накаливания АЕТ "Tolmin" (Словения)** **Свеча накаливания ФГУП УАПО г.Уфа**	**4**	**4**	**4**	**-**	**4**
6	-	**245-3707030-02**	**Установка свечи накаливания**	**-**	**-**	**-**	**1**	**-**
6	4	**11 721 083 или СН-07-11**	**Свеча накаливания АЕТ "Tolmin" (Словения)** **Свеча накаливания ФГУП УАПО г.Уфа**	**-**	**-**	**-**	**4**	**-**

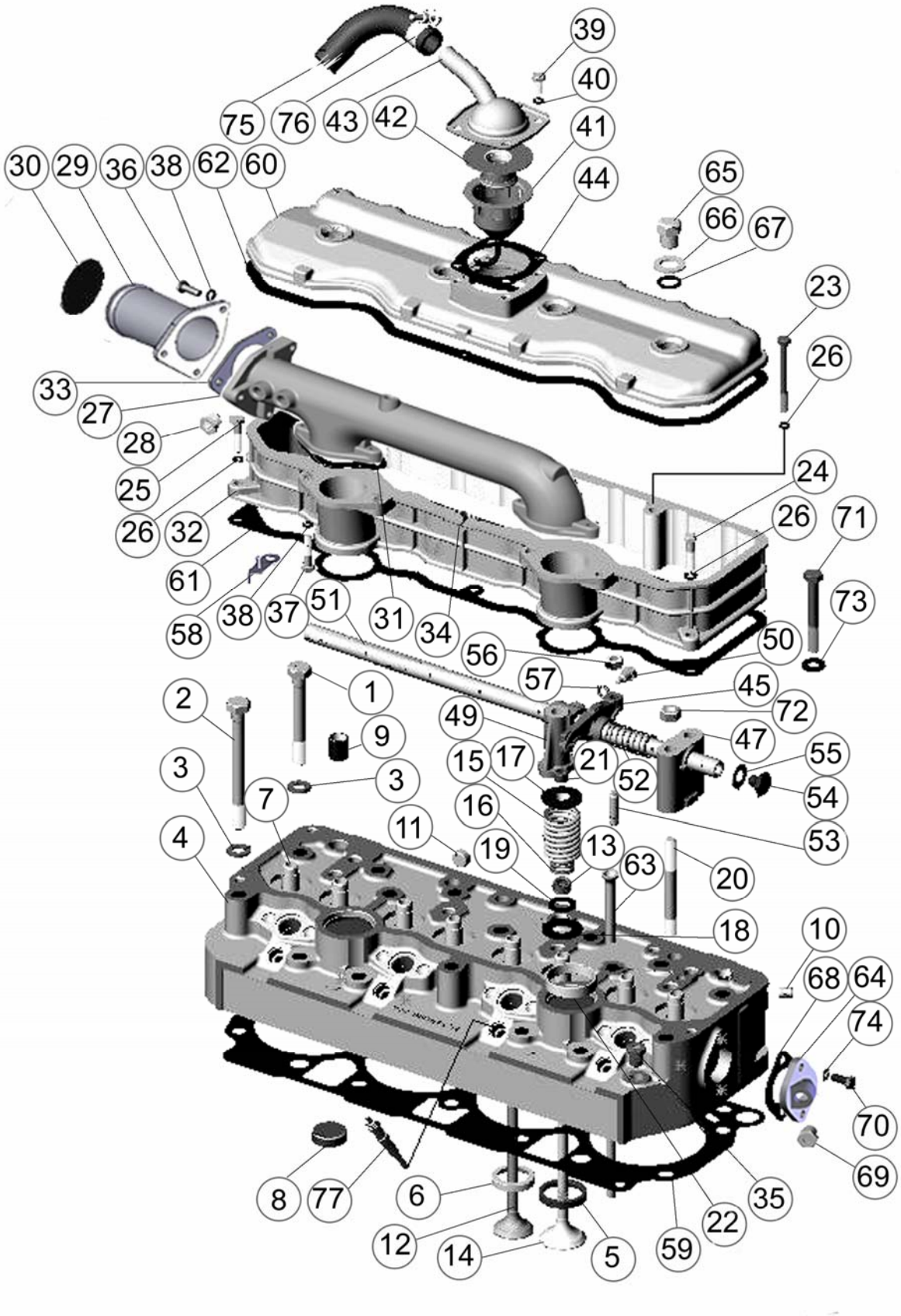
39
40
75
76
43
42
41
30
29
36
38
62
60
44
65
66
67
23
26
33
27
28
25
26
32
24
26
71
61
58
38
37
51
31
34
73
56
50
57
45
2
1
72
49
9
47
15
17
21
55
3
3
52
54
7
16
53
4
11
19
13
63
20
18
10
68
64
74
70
69
8
77
6
35
22
12
14
5
59

Рисунок 5

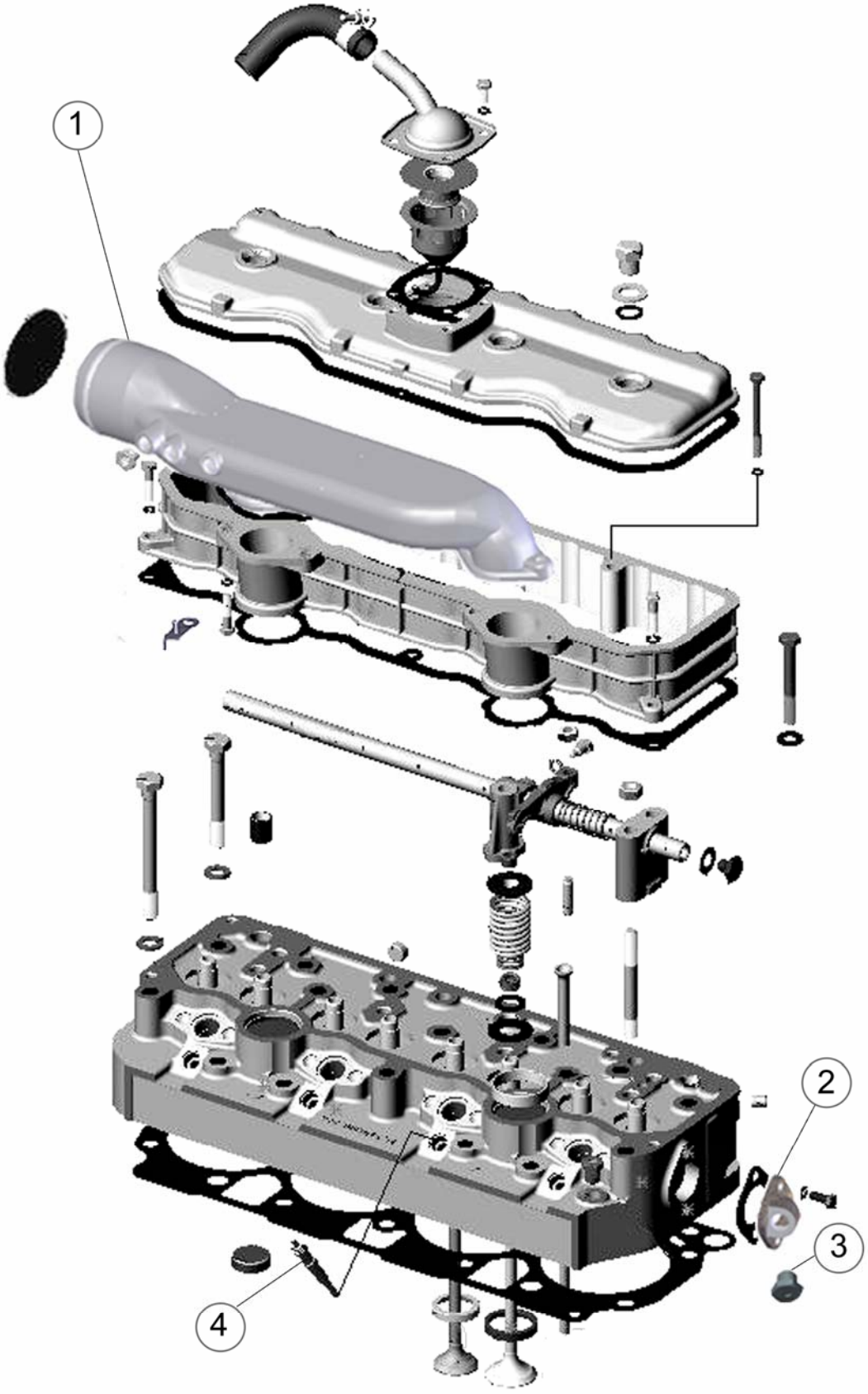

Рисунок 6

№ рисунка	№ позиции на рисунке	Номер составной части, установки, сборочной единицы, детали	Наименование 1 Составная часть дизеля; крепежные детали составной части 2 Установка или сборка; крепежные детали установки или сборки *3 Сборочная единица установки или сборки; крепежные детали* 4 Узел сборочной единицы; крепежные детали 5 Детали узла; крепежные детали 6 *Детали сборочной единицы; крепежные детали* 7 Детали установки или сборки; крепежные детали 8 Детали составной части дизеля; крепежные	Количество (по исполнениям дизелей)				
				Д-245.7Е2 - 249	Д-245.7Е2 - 250	Д-245.7Е2 - 251	Д-245.7Е2 - 254	Д-245.7Е2 - 467
7	**-**	**245-14000010**	**Установка масляного насоса**					
7	-	**245-1403010**	**Насос масляный**	**1**	**1**	**1**	**1**	**1**
7	1	**М12-6gх35.88.35.016 или М12-6gх40.88.35.016**	**Болт**	**2**	**2**	**2**	**2**	**2**
7	2	**12Т 65Г 06 или 12ОТ 65Г 06**	**Шайба**					
7	-	***240-1403020***	***Корпус масляного насоса***	**1**	**1**	**1**	**1**	**1**
7	3	*240-1403025*	*Корпус масляного насоса*	**1**	**1**	**1**	**1**	**1**
7	4	*50-1403019-Б или А 57.03.026-А*	*Втулка корпуса*	**1**	**1**	**1**	**1**	**1**
7	-	***240-1403120-А***	***Вал***	**1**	**1**	**1**	**1**	**1**
7	-	**240-1403150**	**Крышка масляного**	**1**	**1**	**1**	**1**	**1**
7	5	240-1403155	Крышка масляного насоса	**1**	**1**	**1**	**1**	**1**
7	6	50-1403012-Б или А57.03.027-А	Втулка крышки	**1**	**1**	**1**	**1**	**1**
7	7	*245-1403228*	*Шестерня привода масляного насоса*	**1**	**1**	**1**	**1**	**1**
7	8	*50-1403052-В*	*Валик масляного насоса*	**1**	**1**	**1**	**1**	**1**
7	9	*50-1403075-В*	*Шестерня масляного насоса ведущая*	**1**	**1**	**1**	**1**	**1**
7	-	***50-1403110-Б***	***Шестерня масляного насоса ведомая***	**1**	**1**	**1**	**1**	**1**
7	10	*50-14033115-Б*	*Шестерня масляного насоса ведомая*	**1**	**1**	**1**	**1**	**1**
7	11	*Д08-002-А или А57.03.028-А*	*Втулка промежуточной шестерни*	**1**	**1**	**1**	**1**	**1**

№ рисунка	№ позиции на рисунке	Номер составной части, установки, сборочной единицы, детали	Наименование 1 Составная часть дизеля; крепежные детали составной части 2 Установка или сборка; крепежные детали установки или сборки *3 Сборочная единица установки или сборки; крепежные детали* 4 Узел сборочной единицы; крепежные детали 5 Детали узла; крепежные детали 6 *Детали сборочной единицы; крепежные детали* 7 Детали установки или сборки; крепежные детали 8 Детали составной части дизеля; крепежные	Количество (по исполнениям дизелей)				
				Д-245.7Е2 - 249	Д-245.7Е2 - 250	Д-245.7Е2 - 251	Д-245.7Е2 - 254	Д-245.7Е2 - 467
7	12	**50-1403125-Б**	**Палец ведомой шестерни**	**1**	**1**	**1**	**1**	**1**
7	13	**240-1002044**	**Штифт**	**2**	**2**	**2**	**2**	**2**
7	14	**50-1403233**	**Штифт установочный**	**2**	**2**	**2**	**2**	**2**
7	7	**240-1403262**	**Заглушка**	**1**	**1**	**1**	**1**	**1**
7	8	**240-1403262**	**Заглушка**	**1**	**1**	**1**	**1**	**1**
7	15	**М8-6gх50.88. 35**	**Болт**	**4**	**4**	**4**	**4**	**4**
7	16	**8Т 65Г 06**	**Шайба**	**4**	**4**	**4**	**4**	**4**
7	17	**50-14030015-А**	**Патрубок подводящий**	**1**	**1**	**1**	**1**	**1**
7	18	**М8-6gх20.88. 35**	**Болт**	**4**	**4**	**4**	**4**	**4**
7	19	**8Т 65Г 06**	**Шайба**	**4**	**4**	**4**	**4**	**4**
7	20	**50-1403033**	**Прокладка фланца**	**2**	**2**	**2**	**2**	**2**
7	-	**245-1010000-Б**	**Установка приемника масляного насоса**	**1**	**1**	**1**	**1**	**1**
7	21	**М8-6gх50.88. 35**	**Болт**	**2**	**2**	**2**	**2**	**2**
7	22	**8Т 65Г 06**	**Шайба**	**2**	**2**	**2**	**2**	**2**
7	23	**245-1010010-Б**	**Маслоприемник**	**1**	**1**	**1**	**1**	**1**
7	24	**50-1402053**	**Прокладка фланца**	**1**	**1**	**1**	**1**	**1**

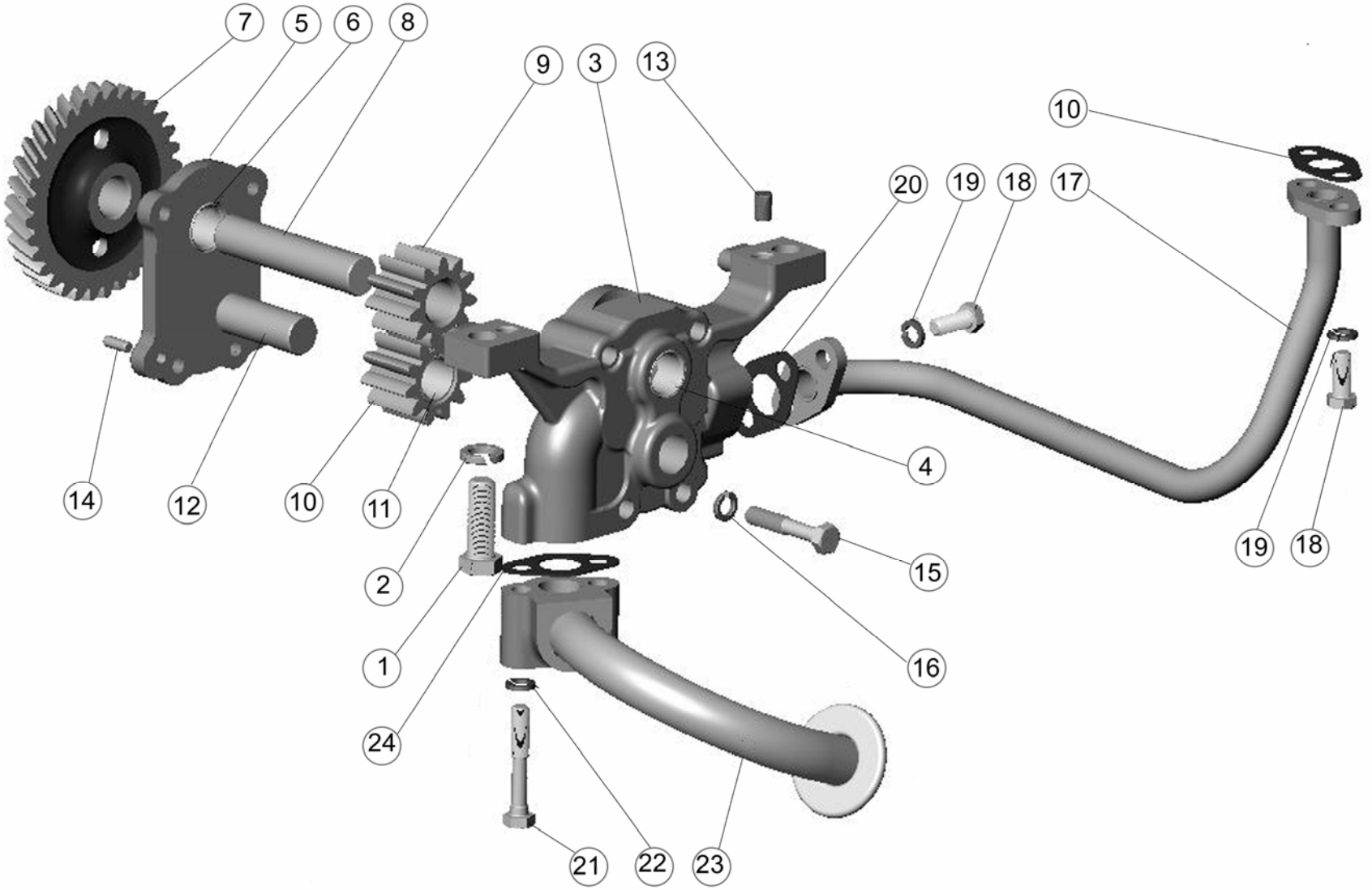

Рисунок 7

№ рисунка	№ позиции на рисунке	Номер составной части, установки, сборочной единицы, детали	Наименование 1 Составная часть дизеля; крепежные детали составной части 2 Установка или сборка; крепежные детали установки или сборки *3 Сборочная единица установки или сборки; крепежные детали* 4 Узел сборочной единицы; крепежные детали 5 Детали узла; крепежные детали 6 *Детали сборочной единицы; крепежные детали* 7 Детали установки или сборки; крепежные детали 8 Детали составной части дизеля; крепежные	Количество (по исполнениям дизелей)				
				Д-245.7Е2 - 249	Д-245.7Е2 - 250	Д-245.7Е2 - 251	Д-245.7Е2 - 254	Д-245.7Е2 - 467
8	-	**245-1009010-Б-01**	**Установка масляного картера**	**1**	**1**	**1**	**-**	**-**
8	-	**245-1009010-Б-03**	**Установка масляного картера**	**-**	**-**	**-**	**1**	**-**
8	-	**245-1009010-Б-04**	**Установка масляного картера**	**-**	**-**	**-**	**-**	**1**
8	1	**50-1401067**	**Шайба**	**22**	**22**	**22**	**22**	**22**
8	2	**М8-6gх55.88. 35. 016**	**Болт**	**4**	**4**	**4**	**4**	**4**
8	3	**М8-6gх25.88. 35. 016**	**Болт**	**18**	**18**	**18**	**18**	**18**
8	-	**245-1009005-05**	**Картер масляный**	**1**	**1**	**1**	**-**	**-**
8	-	**245-1009005-07**	**Картер масляный**	**-**	**-**	**-**	**1**	**-**
8	-	**245-1009005-08**	**Картер масляный**	**-**	**-**	**-**	**-**	**1**
8	4	245-1009015-В	Картер масляный	**1**	**1**	**1**	**-**	**-**
8	5	245-1009015-Д	Картер масляный	**-**	**-**	**-**	**1**	**-**
8	6	245-1009015-В-02	Картер масляный	**-**	**-**	**-**	**-**	**1**
8	7	240-1401168	Шайба	**1**	**1**	**1**	**1**	**1**
8	8	50-1401166-А1	Пробка	**1**	**1**	**1**	**1**	**1**
8	9	016-021-30-2-1	Кольцо	**1**	**1**	**1**	**1**	**1**
8	10	**240-1401059-А1**	**Уплотнение переднее**	**1**	**1**	**1**	**1**	**1**
8	11	**240-1401065-А1**	**Уплотнение заднее**	**1**	**1**	**1**	**1**	**1**
8	12	**50-1401063-В1**	**Прокладка масляного картера**	**2**	**2**	**2**	**2**	**2**

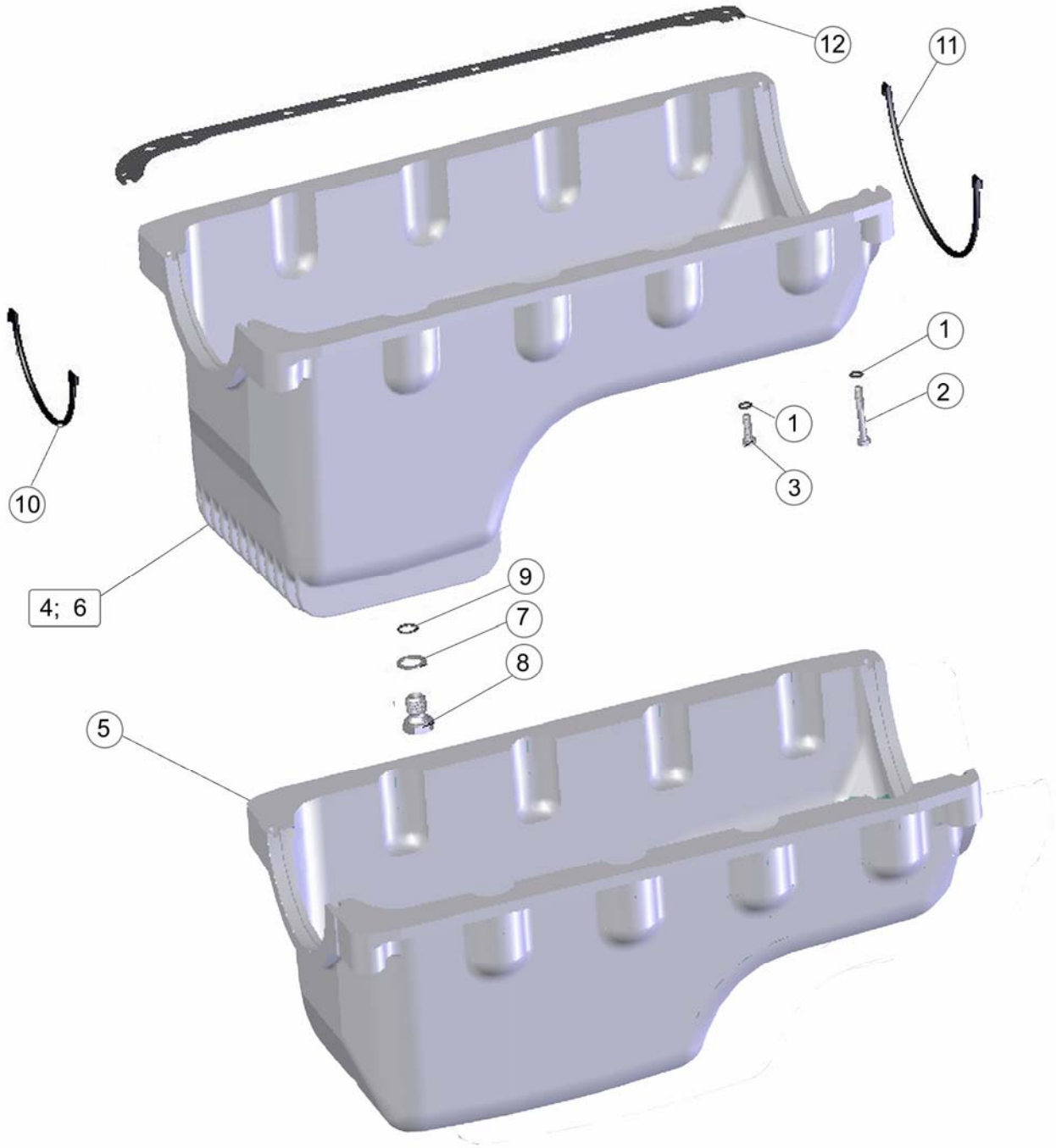

Рисунок 8

№ рисунка	№ позиции на рисунке	Номер составной части, установки, сборочной единицы, детали	Наименование 1 Составная часть дизеля; крепежные детали составной части 2 Установка или сборка; крепежные детали установки или сборки *3 Сборочная единица установки или сборки; крепежные детали* 4 Узел сборочной единицы; крепежные детали 5 Детали узла; крепежные детали 6 *Детали сборочной единицы; крепежные детали* 7 Детали установки или сборки; крепежные детали 8 Детали составной части дизеля; крепежные	Количество (по исполнениям дизелей)				
				Д-245.7Е2 - 249	Д-245.7Е2 - 250	Д-245.7Е2 - 251	Д-245.7Е2 - 254	Д-245.7Е2 - 467
9		**245.7-1008040-Б**	**Установка турбокомпрессора**	**-**	**-**	**-**	**-**	**1**
9		**245.7-1008040-Б или -Б- 02**	**Установка турбокомпрессора**	**1**	**1**	**1**	**-**	**-**
9		**245-1008070 или -01**	**Установка турбокомпрессора**	**-**	**-**	**-**	**1**	**-**
9	1	**245-3701069**	**Шайба**	**6**	**6**	**6**	**6**	**6**
9	2	**М12-6gх35.88. 35. 016**	**Болт**	**6**	**6**	**6**	**6**	**6**
9	3	***С14-179-01 или ТКР 6.1 09 03***	***Турбокомпрессор ("Турбо" Чехия)*** *(для 245.7-1008040-Б)*	**1**	**1**	**1**	**-**	**1**
			Турбокомпрессор *(для 245.7-1008040-Б-02)*	**1**	**1**	**1**	**-**	**-**
9	4	***245-1008024***	***Болт***	**4**	**4**	**4**	**4**	**4**
9	5	***С14-180-01 или ТКР6.1 10.06***	***Турбокомпрессор ("Турбо" Чехия)*** *(для 245-1008070)*	**-**	**-**	**-**	**1**	**-**
			Турбокомпрессор *(для 245-1008070-01)*	**-**	**-**	**-**	**1**	**-**
9	6	***245-1008024***	***Болт***	**-**	**-**	**-**	**3**	**-**
9	7	***245-1117062***	***Шпилька кронштейна***	**-**	**-**	**-**	**1**	**-**
9	8	***М10-6Н 6 016***	***Гайка***	**-**	**-**	**-**	**1**	**-**
9	9	**245-1008014-Д1**	**Переходник**	**-**	**-**	**-**	**1**	**-**
9	10	**245-1008016-А**	**Прокладка**	**1**	**1**	**1**	**2**	**1**
9	11	**245-1008024**	**Болт** (для 245-1008070-01)				**4**	
9	12	**245-1008025-П**	**Коллектор выпускной**	**1**	**1**	**1**	**1**	**1**
9	13	**245-1008026**	**Прокладка выпускного коллектора крайняя**	**2**	**2**	**2**	**2**	**2**
9	14	**245-1008027**	**Прокладка выпускного коллектора средняя**	**1**	**1**	**1**	**1**	**1**
9	15	**245-1205614-Б**	**Прокладка**	**1**	**1**	**1**	**-**	**1**

№ рисунка	№ позиции на рисунке	Номер составной части, установки, сборочной единицы, детали	Наименование	Количество (по исполнениям дизелей)				
			1 Составная часть дизеля; крепежные детали составной части					
			2 Установка или сборка; крепежные детали установки или сборки					
			3 Сборочная единица установки или сборки; крепежные детали	**Д-245.7Е2 - 249**	**Д-245.7Е2 - 250**	**Д-245.7Е2 - 251**	**Д-245.7Е2 - 254**	**Д-245.7Е2 - 467**
			4 Узел сборочной единицы; крепежные детали					
			5 Детали узла; крепежные детали					
			6 *Детали сборочной единицы; крепежные детали*					
			7 Детали установки или сборки; крепежные детали					
			8 Детали составной части дизеля; крепежные					
9	16	**600-1118162**	**Крышка**	**1**	**1**	**1**	**1**	**1**
9	17	**600-1118162-01**	**Крышка**	**1**	**1**	**1**	**1**	**1**
9	18	**600-1118081**	**Заглушка**	**1**	**1**	**1**	**-**	**1**
9	19	**М8-6gх 16.88. 35. 016**	**Болт**	**4**	**4**	**4**	**4**	**4**
9	20	**8 65Г 06**	**Шайба**	**4**	**4**	**4**	**4**	**4**

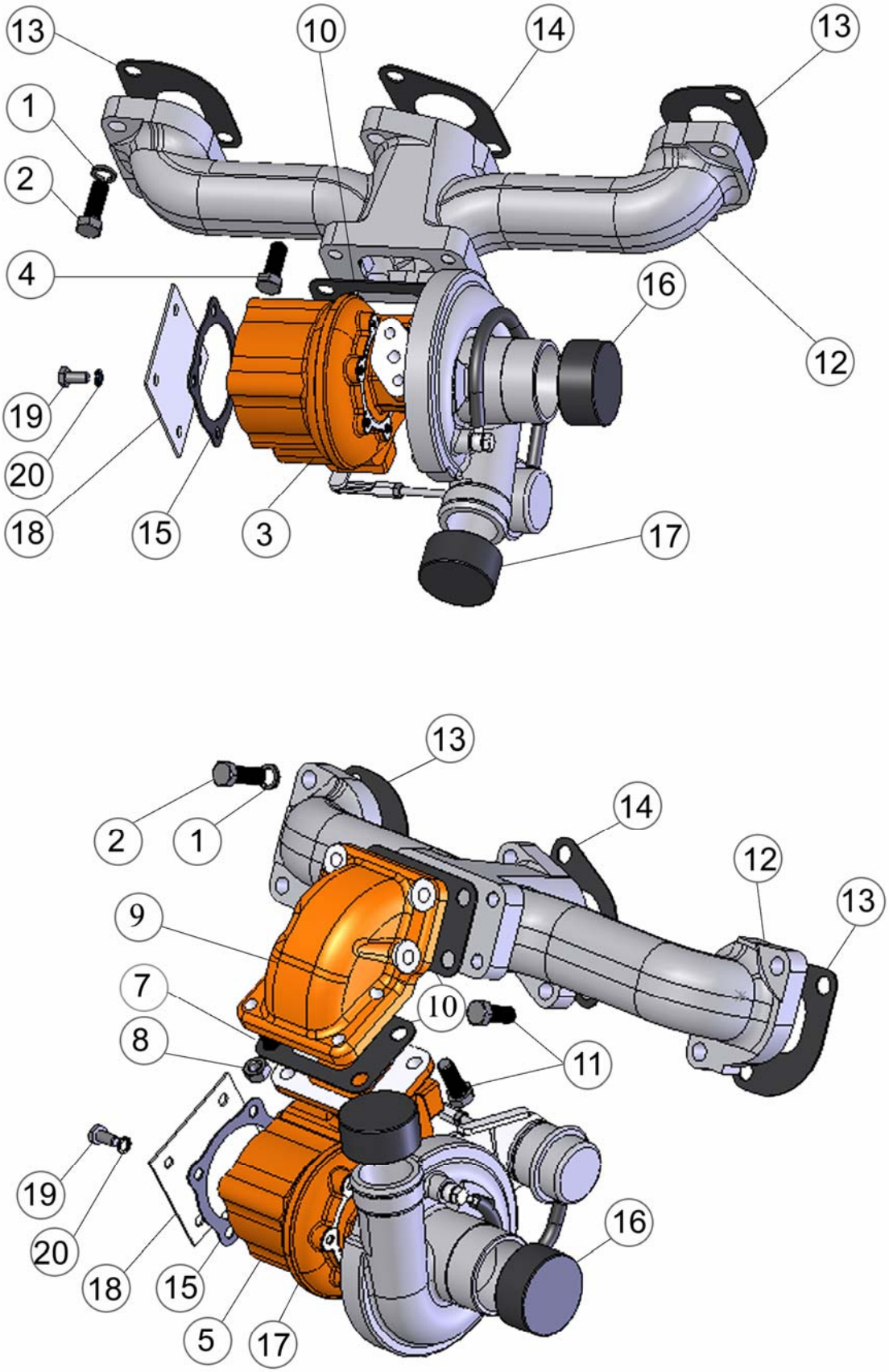
13
10
14
13
1
2
4
16
12
19
20
18
15
3
17
13
14
2
1
12
13
9
7
10
8
11
19
16
20
18
15
5
17

Рисунок 9

№ рисунка	№ позиции на рисунке	Номер составной части, установки, сборочной единицы, детали	Наименование 1 Составная часть дизеля; Крепежные детали составной части 2 Установка или сборка; крепежные детали установки или сборки *3 Сборочная единица установки или сборки; крепежные детали* 4 Узел сборочной единицы; крепежные детали 5 Детали узла; крепежные детали 6 *Детали сборочной единицы; крепежные детали* 7 Детали установки или сборки; крепежные детали 8 Детали составной части дизеля; крепежные	Количество (по исполнениям дизелей)				
				Д-245.7Е2 - 249	Д-245.7Е2 - 250	Д-245.7Е2 - 251	Д-245.7Е2 - 254	Д-245.7Е2 - 467
10		**245-1118000-Ж**	**Маслопроводы турбокомпрессора**	**1**	**1**	**1**	**-**	**-**
11		**245-1118000-К или 245-1118000-К-01**	**Маслопроводы турбокомпрессора**	**-**	**-**	**-**	**1**	**-**
12		**245-1118000-В**	**Маслопроводы турбокомпрессора**	**-**	**-**	**-**	**-**	**1**
10	1	**245-1118010- П**	**Трубка подводящая**	**1**	**1**	**1**	-	-
10	2	**М8-6gх20.88. 35. 016**	**Болт**	**2**	**2**	**2**	-	-
10	3	**8 65Г 06**	**Шайба**	**2**	**2**	**2**	-	-
10	4	**245-1118020-А1**	**Крышка**	**1**	**1**	**1**	-	-
10	5	**М8-6gх16.88. 35. 016**	**Болт**	**3**	**3**	**3**	-	-
10	6	**М8-6gх25.88. 35. 016**	**Болт**	**1**	**1**	**1**	-	-
10	7	**8 65Г 06**	**Шайба**	**4**	**4**	**4**	-	-
10	8	**245-1118030-П**	**Трубка сливная**	**1**	**1**	**1**	-	-
10	9	**М8-6gх20.88. 35. 016**	**Болт**	**2**	**2**	**2**	-	-
10	10	**8 65Г 06**	**Шайба**	**2**	**2**	**2**	-	-
10	11	**245-1118055**	**Планка**	**1**	**1**	**1**	-	-
10	12	**245-1118050**	**Хомут**	**1**	**1**	**1**	-	-
10	13	**М6-6Н.6.016**	**Гайка**	**1**	**1**	**1**	-	-
10	14	**6 65Г 06**	**Шайба**					
10	15	**6.01.08кп. 016**	**Шайба**					
10	16	**NORMA-TORRO 20-32**	**Хомут**	**2**	**2**	**2**	-	-
10	17	**245-1118016**	**Прокладка**	**1**	**1**	**1**	-	-
10	18	**245-1118034-Б**	**Прокладка**	**1**	**1**	**1**	-	-

№ рисунка	№ позиции на рисунке	Номер составной части, установки, сборочной единицы, детали	Наименование 1 Составная часть дизеля; Крепежные детали составной части 2 Установка или сборка; крепежные детали установки или сборки *3 Сборочная единица установки или сборки; крепежные детали* 4 Узел сборочной единицы; крепежные детали 5 Детали узла; крепежные детали 6 *Детали сборочной единицы; крепежные детали* 7 Детали установки или сборки; крепежные детали 8 Детали составной части дизеля; крепежные	Количество (по исполнениям дизелей)				
				Д-245.7Е2 - 249	Д-245.7Е2 - 250	Д-245.7Е2 - 251	Д-245.7Е2 - 254	Д-245.7Е2 - 467
10	19	**240-1002444-А1**	**Прокладка**	**1**	**1**	**1**	**-**	**-**
10	20	**50-1306028-Б3 или –Б4**	**Шланг термостата**	**1**	**1**	**1**	**-**	**-**
11			***(245-1118000-К; 245-1118000-К-01)***					
11	1	**245-1118010-Э1**	**Трубка подводящая**	**-**	**-**	**-**	**1**	**-**
11	2	**245-1118010-Ф**	**Трубка подводящая**	**-**	**-**	**-**	**1**	**-**
11	3	**М8-6gх30.88. 35. 016**	**Болт**	**-**	**-**	**-**	**2**	**-**
11	4	**8 65Г 06**	**Шайба**	**-**	**-**	**-**	**2**	**-**
11	5	**245-1118030-Ф**	**Трубка сливная**	**-**	**-**	**-**	**1**	**-**
11	6	**М8-6gх20.88. 35. 016**	**Болт**	**-**	**-**	**-**	**2**	**-**
11	7	**8 65Г 06**	**Шайба**	**-**	**-**	**-**	**2**	**-**
11	8	**245-1118060-В**	**Патрубок**	**-**	**-**	**-**	**1**	**-**
11	9	**М8-6gх20.88. 35. 016**	**Болт**	**-**	**-**	**-**	**2**	**-**
11	10	**8 65Г 06**	**Шайба**	**-**	**-**	**-**	**2**	**-**
11	11	**NORMA-TORRO 20-32**	**Хомут**	**-**	**-**	**-**	**2**	**-**
11	12	**245-1118016**	**Прокладка**	**-**	**-**	**-**	**1**	**-**
11	13	**245-1118034-Б**	**Прокладка**	**-**	**-**	**-**	**1**	**-**
11	14	**240-1002082-А1**	**Прокладка горловины**	**-**	**-**	**-**	**1**	**-**
11	15	**50-1306028-Б3 или –Б4**	**Шланг термостата**					
12			***(245-1118000-В)***					
12	1	**245-1118010-У**	**Трубка подводящая**	**-**	**-**	**-**	**-**	**1**
12	2	**М8-6gх20.88. 35. 016**	**Болт**	**-**	**-**	**-**	**-**	**2**
12	3	**8 65Г 06**	**Шайба**	**-**	**-**	**-**	**-**	**2**

№ рисунка	№ позиции на рисунке	Номер составной части, установки, сборочной единицы, детали	Наименование	Количество (по исполнениям дизелей)				
			1 Составная часть дизеля; Крепежные детали составной части **2 Установка или сборка; крепежные детали установки или сборки** ***3 Сборочная единица установки или сборки; крепежные детали*** **4 Узел сборочной единицы; крепежные детали** **5 Детали узла; крепежные детали** *6 Детали сборочной единицы; крепежные детали* 7 Детали установки или сборки; крепежные детали **8 Детали составной части дизеля; крепежные**	Д-245.7Е2 - 249	Д-245.7Е2 - 250	Д-245.7Е2 - 251	Д-245.7Е2 - 254	Д-245.7Е2 - 467
12	4	**245-1118030-П**	**Трубка сливная**	**-**	**-**	**-**	**-**	**1**
12	5	**М8-6gх20.88. 35. 016**	**Болт**	**-**	**-**	**-**	**-**	**2**
12	6	**8 65Г 06**	**Шайба**	**-**	**-**	**-**	**-**	**2**
12	7	**245-1118020-А1**	**Крышка**	**-**	**-**	**-**	**-**	**1**
12	8	**М8-6gх16.88. 35. 016**	**Болт**	**-**	**-**	**-**	**-**	**3**
12	9	**М8-6gх25.88. 35. 016**	**Болт**	**-**	**-**	**-**	**-**	**1**
12	10	**8 65Г 06**		**-**	**-**	**-**	**-**	**4**
12	11	**245-1118050**	**Хомут**	**-**	**-**	**-**	**-**	**1**
12	12	**245 -1118055**	**Планка**	**-**	**-**	**-**	**-**	**1**
12	13	**М6-6Н.6.016**	**Гайка**	**-**	**-**	**-**	**-**	**1**
12	14	**6 65Г 06**	**Шайба**	**-**	**-**	**-**	**-**	**1**
12	15	**6.01.08кп. 016**	**Шайба**	**-**	**-**	**-**	**-**	**1**
12	16	**NORMA-TORRO 20-32**	**Хомут**	**-**	**-**	**-**	**-**	**2**
12	17	**245-1118015-Б**	**Штуцер**	**-**	**-**	**-**	**-**	**1**
12	18	**245-1118016**	**Прокладка**	**-**	**-**	**-**	**-**	**1**
12	19	**245-1118034-Б**	**Прокладка**	**-**	**-**	**-**	**-**	**1**
12	20	**240-1002444-А1**	**Прокладка**	**-**	**-**	**-**	**-**	**1**
12	21	**50-1306028-Б3 или –Б4**	**Шланг термостата**	**-**	**-**	**-**	**-**	**1**

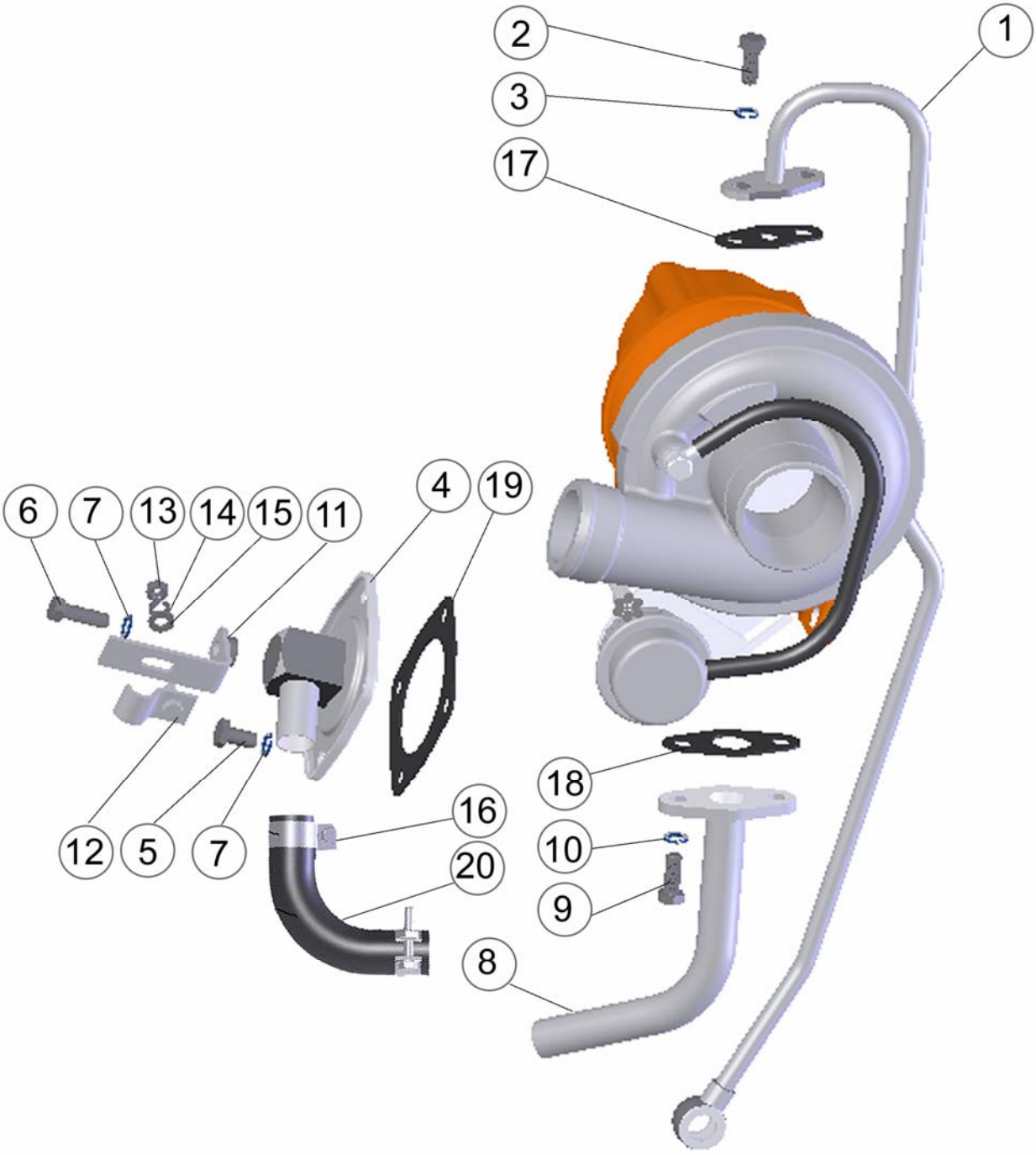

Рисунок 10

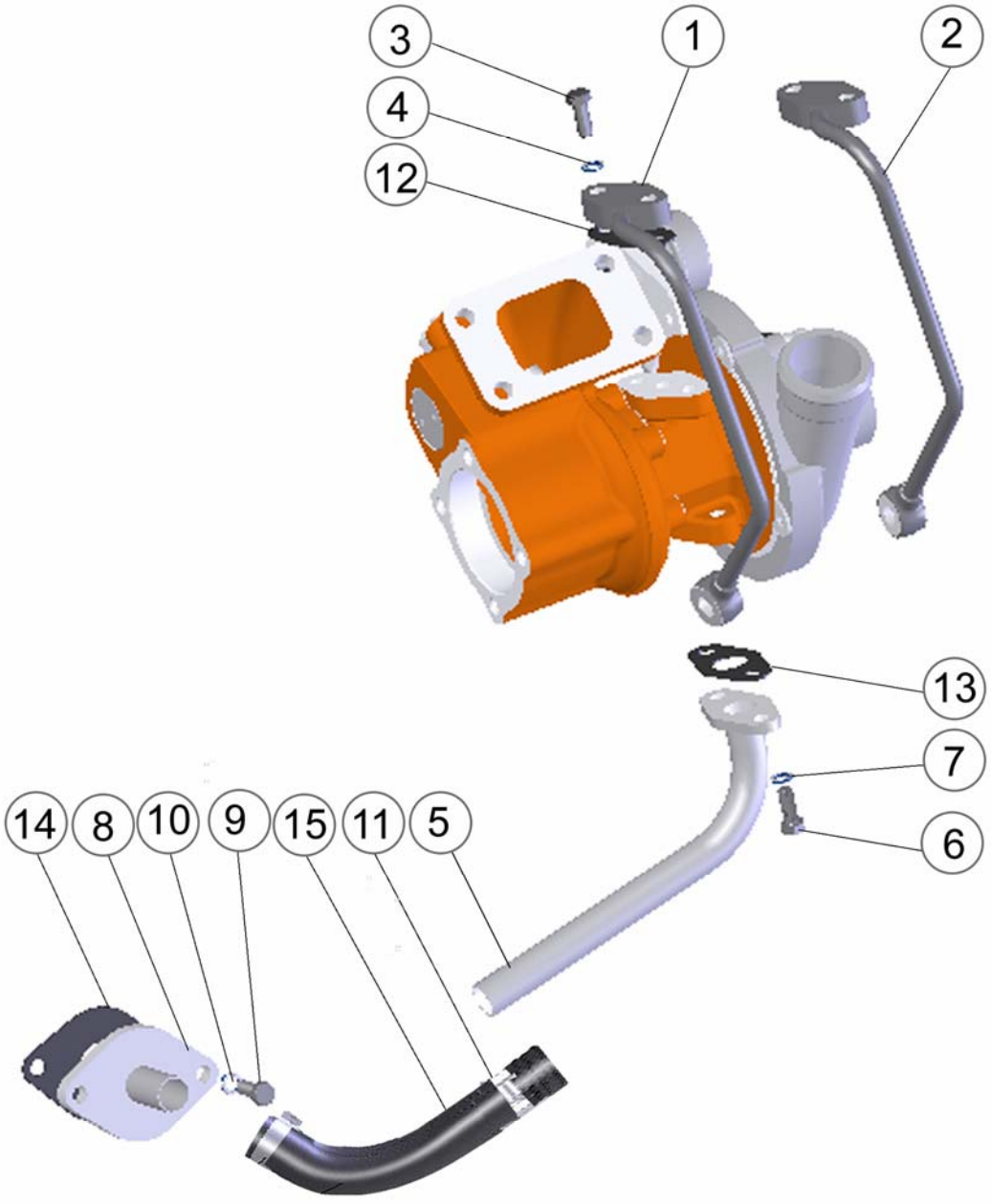

Рисунок 11

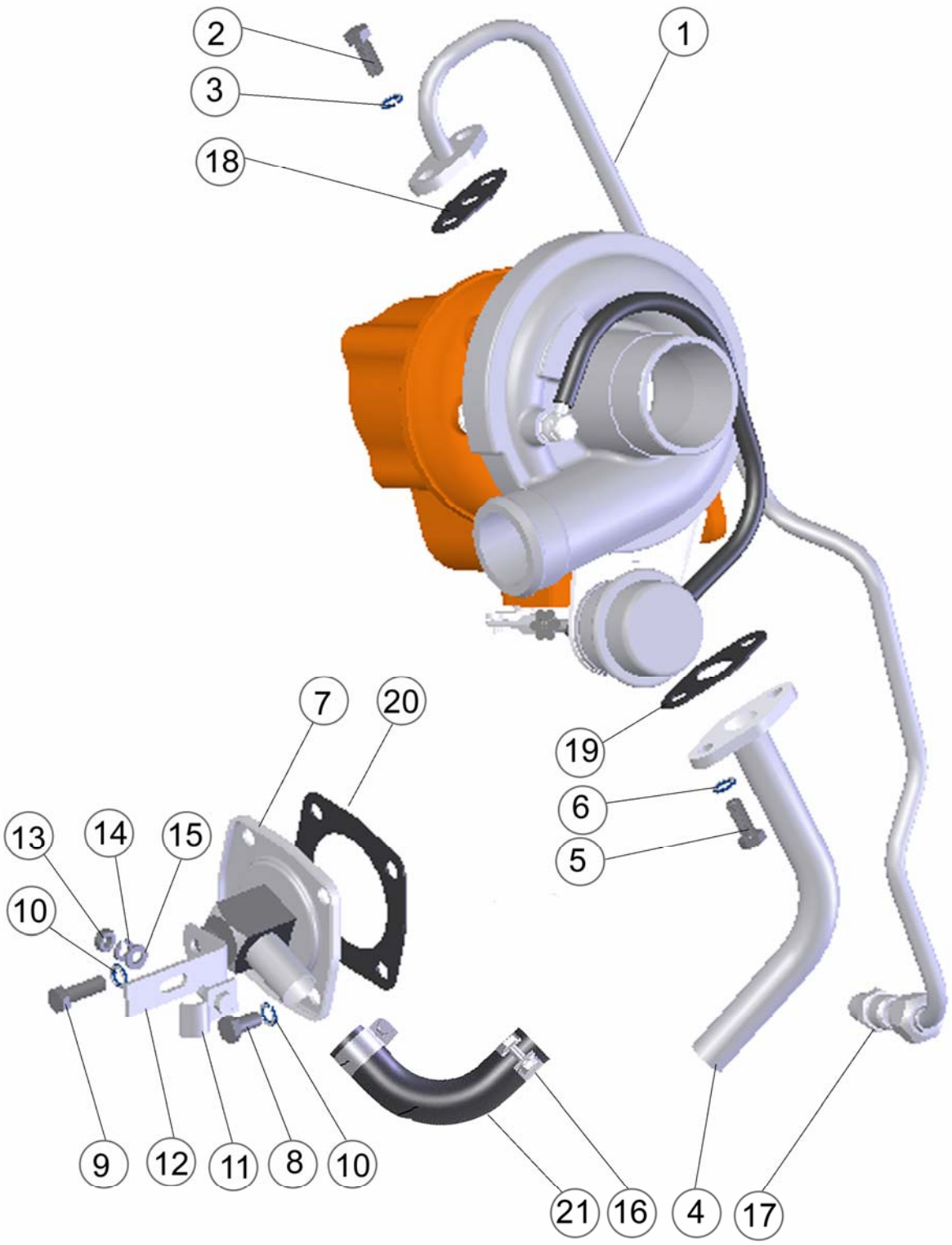

Рисунок 12

№ рисунка	№ позиции на рисунке	Номер составной части, установки, сборочной единицы, детали	Наименование 1 Составная часть дизеля; крепежные детали составной части 2 Установка или сборка; крепежные детали установки или сборки *3 Сборочная единица установки или сборки; крепежные детали* 4 Узел сборочной единицы; крепежные детали 5 Детали узла; крепежные детали 6 *Детали сборочной единицы; крепежные детали* 7 Детали установки или сборки; крепежные детали 8 Детали составной части дизеля; крепежные	Количество (по исполнениям дизелей)				
				Д-245.7Е2 - 249	Д-245.7Е2 - 250	Д-245.7Е2 - 251	Д-245.7Е2 - 254	Д-245.7Е2 - 467
13	-	**245-1017000**	**Установка фильтра**	**1**	**1**	**1**	**1**	**-**
14	-	**245-1017000-Б**	**Установка фильтра**	**-**	**-**	**-**	**-**	**1**
13,14	1	**36-1104788**	**Прокладка**	**4**	**4**	**4**	**4**	**4**
13,14	2	**М10-6gх50.88.35.016**	**Болт**	**1**	**1**	**1**	**1**	**1**
13,14	3	**М10-6gх30.88.35.016**	**Болт**	**3**	**3**	**3**	**3**	**3**
13	-	**245-1017010-А**	**Фильтр масляный**	**1**	**1**	**1**	**1**	**-**
13	4	***245-1017015***	***Корпус фильтра***	**1**	**1**	**1**	**1**	**-**
13	5	*245-1017022*	*Корпус фильтра*	**1**	**1**	**1**	**1**	**-**
13	6	*А12.01.003-03*	*Болт поворотного угольника*	**1**	**1**	**1**	**1**	**-**
13	7	*А23.10.003*	*Втулка защитная*	**1**	**1**	**1**	**1**	**-**
14	8	**245-1017010-Б1**	**Фильтр масляный**	**-**	**-**	**-**	**-**	**1**
14	-	***245-1017015-Б***	***Корпус фильтра***	**-**	**-**	**-**	**-**	**1**
13,14	9	*245-1017012*	*Штуцер*	**1**	**1**	**1**	**1**	**1**
14	10	*245-1017025*	*Корпус фильтра*	**-**	**-**	**-**	**-**	**1**
13,14	11	*240-1404096 или*	*Заглушка*	**2**	**2**	**2**	**2**	**2**
13,14		*50-1404077-А*	*Пробка*					
13,14	12	*50-1404071-А*	*Клапан центробежного фильтра*	**2**	**2**	**2**	**2**	**2**
13,14	13	*50-1404072*	*Пробка регулировочная*	**1**	**1**	**1**	**1**	**1**
13,14	14	*50-1404075*	*Пробка редукционного клапана*	**2**	**2**	**2**	**2**	**2**
13,14	15	*50-1404083-А1*	*Пружина сливного клапана*	**1**	**1**	**1**	**1**	**1**
13,14	16	*50-1404085-А1*	*Пружина редукционного клапана*	**1**	**1**	**1**	**1**	**1**

№ рисунка	№ позиции на рисунке	Номер составной части, установки, сборочной единицы, детали	Наименование	Количество (по исполнениям дизелей)				
			1 Составная часть дизеля; крепежные детали составной части					
			2 Установка или сборка; крепежные детали установки или сборки					
			3 Сборочная единица установки или сборки; крепежные детали					
			4 Узел сборочной единицы; крепежные детали					
			5 Детали узла; крепежные детали					
			6 *Детали сборочной единицы; крепежные детали*					
			7 Детали установки или сборки; крепежные детали					
			8 Детали составной части дизеля; крепежные	**Д-245.7E2 - 249**	**Д-245.7E2 - 250**	**Д-245.7E2 - 251**	**Д-245.7E2 - 254**	**Д-245.7E2 - 467**
13,14	17	*Д09-035А*	*Прокладка пробки перепускного клапана*	**2**	**2**	**2**	**2**	**2**
14	18	*50-1117028 или*	*Пробка резьбовая*	**-**	**-**	**-**	**-**	**1**
14		*А23.10.006*	*Пробка*	**-**	**-**	**-**	**-**	
13,14	19	*А23.10.002 или Д18-055-А*	*Кольцо уплотнительное*	**2**	**2**	**2**	**2**	**1**
14	20	*КГ1/8"А12.016*	*Пробка*	**-**	**-**	**-**	**-**	**1**
13,14	21	*Пробка КГ1/4"А12.016*	*Пробка*	**2**	**2**	**2**	**2**	**1**
13,14	22	***ФМ 009-1012005***	***Фильтр очистки масла***	**1**	**1**	**1**	**1**	**1**
13,14	23	**50-1404068**	**Прокладка корпуса центробежного масляного**	**1**	**1**	**1**	**1**	**1**

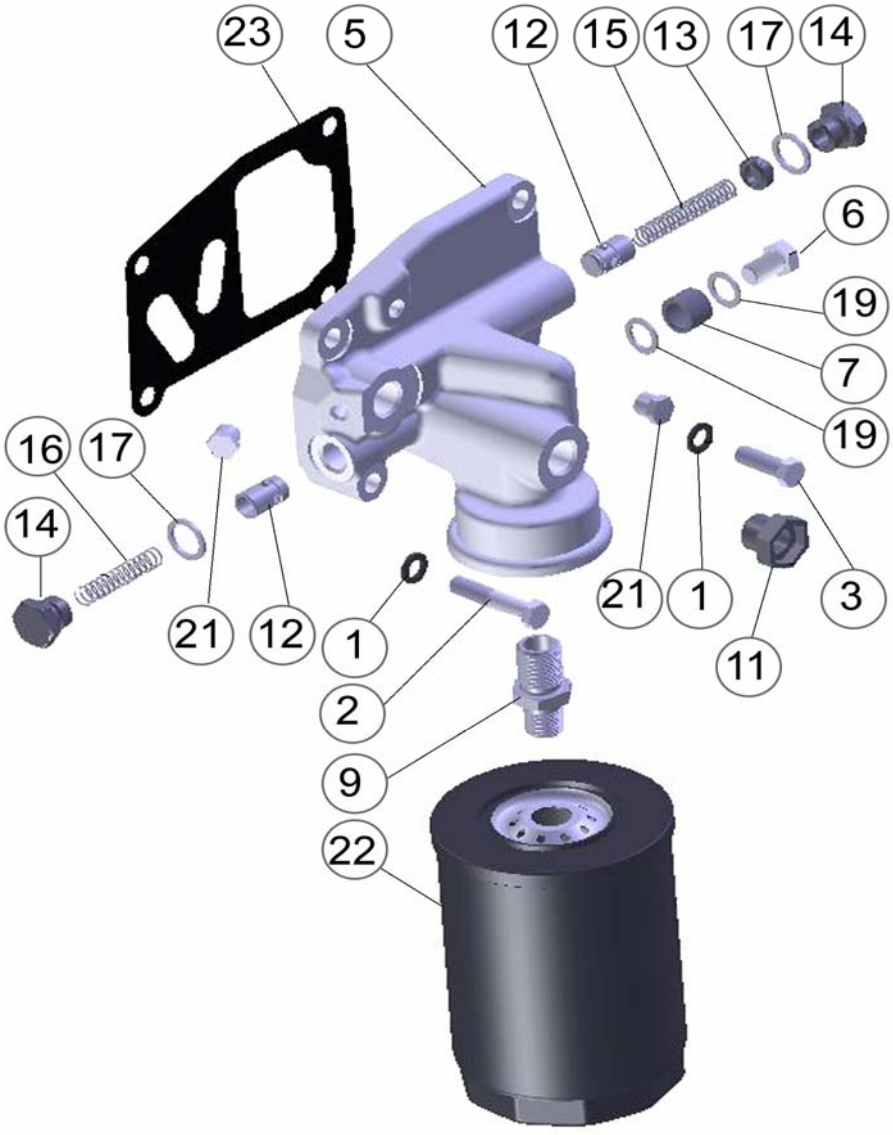

Рисунок 13

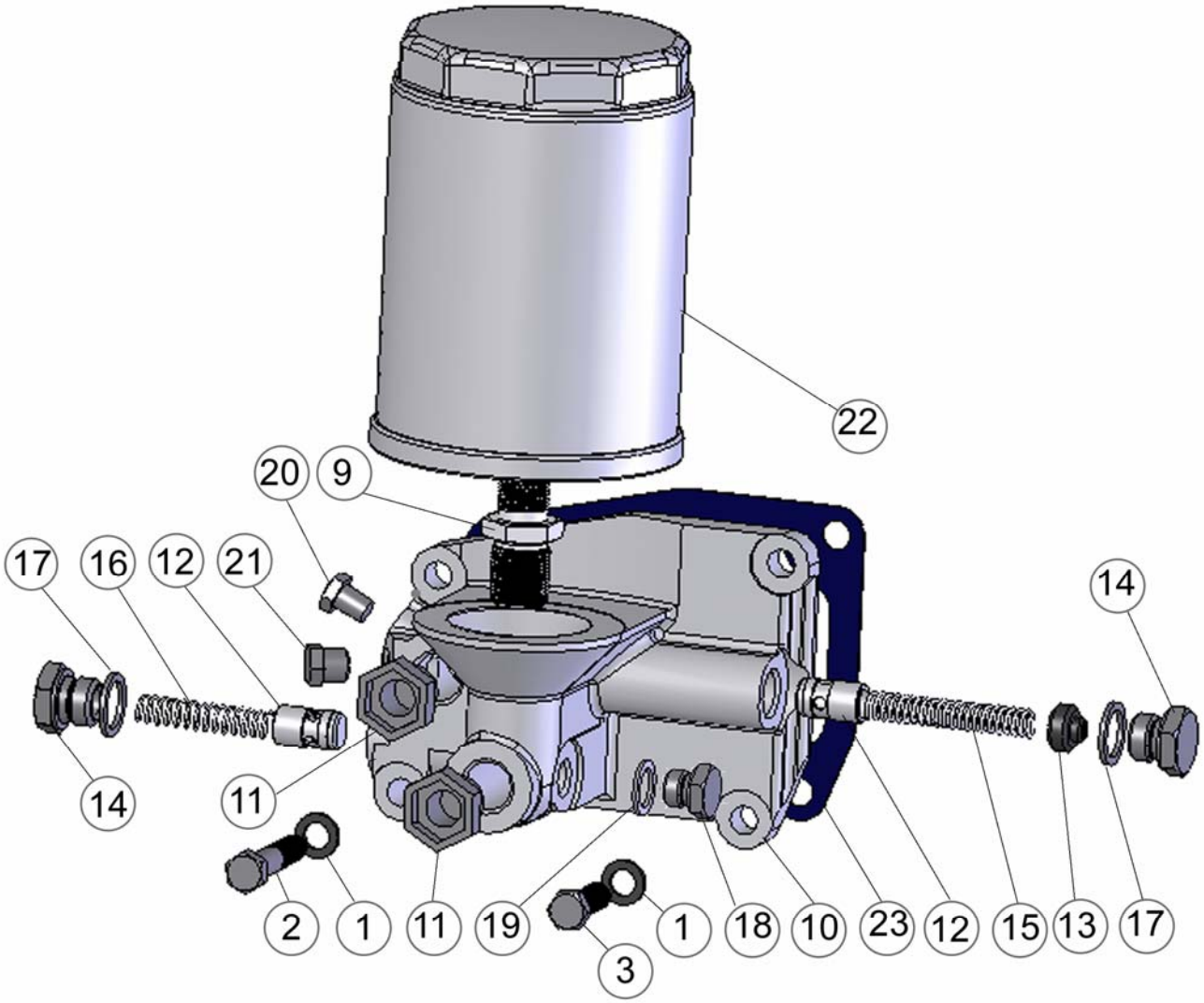

Рисунок 14

№ рисунка	№ позиции на рисунке	Номер составной части, установки, сборочной единицы, детали	Наименование 1 Составная часть дизеля; крепежные детали составной части 2 Установка или сборка; крепежные детали установки или сборки *3 Сборочная единица установки или сборки; крепежные детали* 4 Узел сборочной единицы; крепежные детали 5 Детали узла; крепежные детали 6 *Детали сборочной единицы; крепежные детали* 7 Детали установки или сборки; крепежные детали 8 Детали составной части дизеля; крепежные	Количество (по исполнениям дизелей)				
				Д-245.7Е2 - 249	Д-245.7Е2 - 250	Д-245.7Е2 - 251	Д-245.7Е2 - 254	Д-245.7Е2 - 467
15		**245-1111000-Ж-02**	**Установка топливной аппаратуры**	**1**	**1**	**1**	**-**	**1**
15	1	**773.1111005-20.05Э2**	**Насос топливный**	**1**	**1**	**1**	**-**	**1**
15	2	**М10-6gх120.88.35.016**	**Болт**	**2**	**2**	**2**	**-**	**2**
15	3	**10 65Г 06**	**Шайба**	**2**	**2**	**2**	**-**	**2**
15	4	**455.1112010-50 или 172.1112010-11.01**	**Форсунка**	**4**	**4**	**4**	**-**	**4**
15	5	**М10-6gх30.88.35.016**	**Болт**	**8**	**8**	**8**	**-**	**8**
15	6	**245-1104300-Б**	**Топливопровод высокого давления**	**1**	**1**	**1**	**-**	**1**
15	7	**245-1104300-Б-01**	**Топливопровод высокого давления**	**1**	**1**	**1**	**-**	**1**
15	8	**245-1104300-Б-02**	**Топливопровод высокого давления**	**1**	**1**	**1**	**-**	**1**
15	9	**245-1104300-Б-03**	**Топливопровод высокого давления**	**1**	**1**	**1**	**-**	**1**
15	10	**245-1104320-Б**	**Топливопровод дренажный**	**1**	**1**	**1**	**-**	**1**
15	11	**245-1104330-Д**	**Трубка перепускная**	**1**	**1**	**1**	**-**	**1**
15	12	**245-1104330-И**	**Трубка пневмокорректора**	**1**	**1**	**1**	**-**	**1**
15	13	**245-1104350-Е**	**Трубка перепускная**	**1**	**1**	**1**	**-**	**1**
15	14	**245-1104180-А-09**	**Трубка топливная низкого давления (L = 550 мм)**	**1**	**1**	**1**	**-**	**1**
15	15	**245-1104180-А-03**	**Трубка топливная низкого давления (L = 455 мм)**	**1**	**1**	**1**	**-**	**1**
15	16	**245-1111020**	**Прокладка экран**	**4**	**4**	**4**	**-**	**4**
15	17	**240-1111030**	**Колодка**	**1**	**1**	**1**	**-**	**1**
15	18	**245-1117010-В**	**Корпус**	**1**	**1**	**1**	**-**	**1**
15	19	**М10-6gх20.88.35.016**	**Болт**	**2**	**2**	**2**	**-**	**2**
15	20	**10 65Г 06**	**Шайба**	**8**	**8**	**8**	**-**	**8**

№ рисунка	№ позиции на рисунке	Номер составной части, установки, сборочной единицы, детали	Наименование	Количество (по исполнениям дизелей)				
			1 Составная часть дизеля; крепежные детали составной части **2 Установка или сборка; крепежные детали установки или сборки** ***3 Сборочная единица установки или сборки; крепежные детали*** **4 Узел сборочной единицы; крепежные детали** **5 Детали узла; крепежные детали** *6 Детали сборочной единицы; крепежные детали* 7 Детали установки или сборки; крепежные детали **8 Детали составной части дизеля; крепежные**	Д-245.7Е2 - 249	Д-245.7Е2 - 250	Д-245.7Е2 - 251	Д-245.7Е2 - 254	Д-245.7Е2 - 467
15	21	**245-1117105**	**Штуцер с пробкой**	**1**	**1**	**1**	**-**	**1**
15	22	**240-3509150**	**Маслопровод**	**1**	**1**	**1**	**-**	**1**
15	23	**33081-3407320**	**Кронштейн**	**1**	**1**	**1**	**-**	**1**
15	24	**ФТО20-1117010**	**Фильтр очистки топлива**	**1**	**1**	**1**	**-**	**1**
15	25	**260-3509232-01**	Штуцер	**1**	**1**	**1**	**-**	**1**
15	26	**245-1111108-Д**	Кронштейн	**1**	**1**	**1**	**-**	**1**
15	27	**245-1111113**	Втулка защитная	**2**	**2**	**2**	**-**	**2**
15	28	**245-1111145-А**	Скоба	**4**	**4**	**4**	**-**	**4**
15	29	**240-1104787**	Болт штуцера	**3**	**3**	**3**	**-**	**3**
15	30	**240-1104787-Б**	Болт штуцера	**1**	**1**	**1**	**-**	**1**
15	31	**240-1111114**	Колодка	**3**	**3**	**3**	**-**	**3**
15	32	**50-1022067**	Кольцо уплотнительное	**9**	**9**	**9**	**-**	**9**
15	33	**36-1104788**	Прокладка	**11**	**11**	**11**	**-**	**11**
15	34	**36-1104787**	Болт штуцера	**5**	**5**	**5**	**-**	**5**
15	35	**Д18-051-А**	Болт поворотного угольника	**3**	**3**	**3**	**-**	**3**
15	36	**Д18-052**	Штуцер	**1**	**1**	**1**	**-**	**1**
15	37	**Д-18-055-А**	Кольцо уплотнительное	**12**	**12**	**12**	**-**	**12**
15	38	**М10-6gх25.88.35.016**	Болт	**1**	**1**	**1**	**-**	**1**
15	39	**М10-6gх30.88.35.016**	Болт	**3**	**3**	**3**	**-**	**3**
15	40	**М10-6gх35.88.35.016**	Болт	**2**	**2**	**2**	**-**	**2**
15	41	**М6-6Н.6.016**	Гайка	**3**	**3**	**3**	**-**	**3**
15	42	**М10-6Н.6.016**	Гайка	**1**	**1**	**1**	**-**	**1**
15	43	**6 65Г 06**	Шайба	**3**	**3**	**3**	**-**	**3**

№ рисунка	№ позиции на рисунке	Номер составной части, установки, сборочной единицы, детали	Наименование	Количество (по исполнениям дизелей)				
			1 Составная часть дизеля; крепежные детали составной части					
			2 Установка или сборка; крепежные детали установки или сборки					
			3 Сборочная единица установки или сборки; крепежные детали					
			4 Узел сборочной единицы; крепежные детали					
			5 Детали узла; крепежные детали					
			6 *Детали сборочной единицы; крепежные детали*					
			7 Детали установки или сборки; крепежные детали					
			8 Детали составной части дизеля; крепежные	**Д-245.7E2 - 249**	**Д-245.7E2 - 250**	**Д-245.7E2 - 251**	**Д-245.7E2 - 254**	**Д-245.7E2 - 467**
15	44	**10.01.08кп.016**	Шайба	**4**	**4**	**4**	**-**	**4**

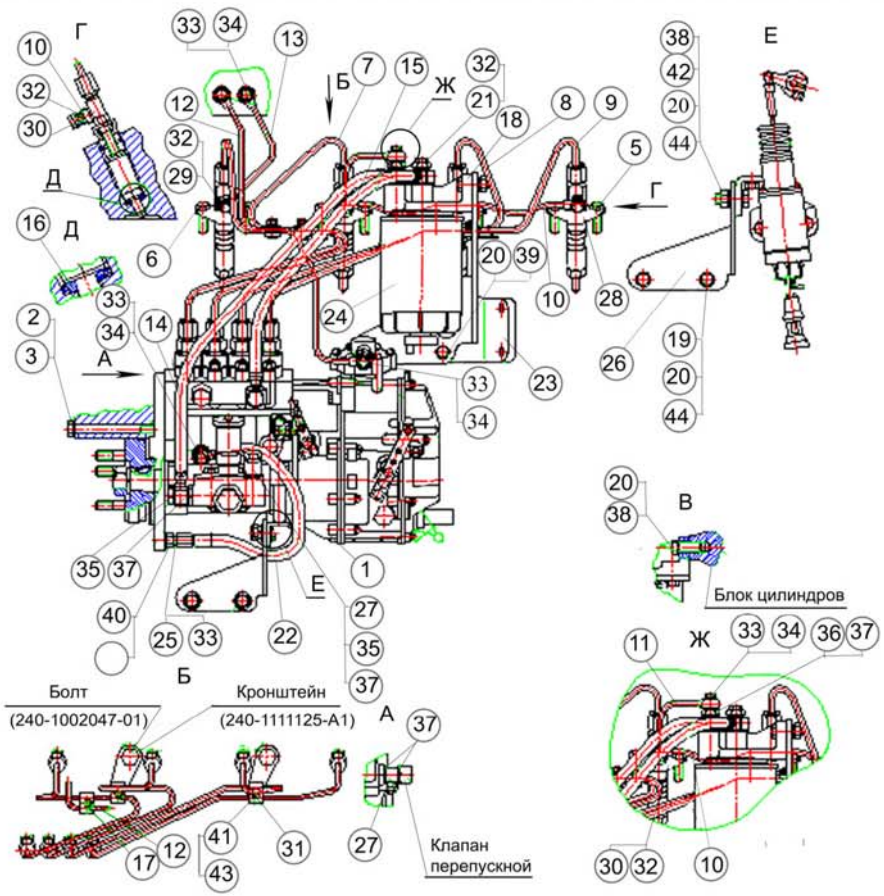
Болт
(240-1002047-01)
Кронштейн
(240-1111125-А1)
Клапан
перепускной
Блок цилиндров

Рисунок 15

№ рисунка	№ позиции на рисунке	Номер составной части, установки, сборочной единицы, детали	Наименование 1 Составная часть дизеля; крепежные детали составной части 2 Установка или сборка; крепежные детали установки или сборки *3 Сборочная единица установки или сборки; крепежные детали* 4 Узел сборочной единицы; крепежные детали 5 Детали узла; крепежные детали 6 *Детали сборочной единицы; крепежные детали* 7 Детали установки или сборки; крепежные детали 8 Детали составной части дизеля; крепежные	Количество (по исполнениям дизелей)				
				Д-245.7Е2 - 249	Д-245.7Е2 - 250	Д-245.7Е2 - 251	Д-245.7Е2 - 254	Д-245.7Е2 - 467
16		**245-1111000-И**	**Установка топливной аппаратуры**	**-**	**-**	**-**	**1**	**-**
16	1	**773.1111005-20.05**	**Насос топливный**	**-**	**-**	**-**	**1**	**-**
16	2	**М10-6gх120.88.35.016**	**Болт**	**-**	**-**	**-**	**2**	**-**
16	3	**10 65Г 06**	**Шайба**	**-**	**-**	**-**	**2**	**-**
16	4	**455.1112010-50 или 172.1112010-11.01**	**Форсунка**	**-**	**-**	**-**	**4**	**-**
16	5	**М10-6gх30.88.35.016**	**Болт**	**-**	**-**	**-**	**8**	**-**
16	6	**260-1104350-И**	**Трубка перепускная**	**-**	**-**	**-**	**1**	**-**
16	7	**245-1104300-Б**	**Топливопровод высокого давления**	**-**	**-**	**-**	**1**	**-**
16	8	**245-1104300-Б-01**	**Топливопровод высокого давления**	**-**	**-**	**-**	**1**	**-**
16	9	**245-1104300-Б-02**	**Топливопровод высокого давления**	**-**	**-**	**-**	**1**	**-**
16	10	**245-1104300-Б-03**	**Топливопровод высокого давления**	**-**	**-**	**-**	**1**	**-**
16	11	**245-1104320-Б**	**Топливопровод дренажный**	**-**	**-**	**-**	**1**	**-**
16	12	**245-1104330-И**	**Трубка пневмокорректора**	**-**	**-**	**-**	**1**	**-**
16	13	**245-1104350**	**Трубка перепускная**	**-**	**-**	**-**	**1**	**-**
16	14	**245-1104180-А-04**	**Трубка топливная низкого давления (L = 700 мм)**	**-**	**-**	**-**	**1**	**-**
16	15	**245-1104180-А-03**	**Трубка топливная низкого давления (L = 455 мм)**	**-**	**-**	**-**	**1**	**-**
16	16	**245-1111020**	**Прокладка экран**	**-**	**-**	**-**	**4**	**-**
16	17	**245-1117010-Д**	**Корпус**	**-**	**-**	**-**	**1**	**-**
16	18	**М10-6gх20.88.35.016**	**Болт**	**-**	**-**	**-**	**2**	**-**
16	19	**10 65Г 06**	**Шайба**	**-**	**-**	**-**	**2**	**-**
16	20	**245-1117105**	**Штуцер с пробкой**	**-**	**-**	**-**	**1**	**-**

№ рисунка	№ позиции на рисунке	Номер составной части, установки, сборочной единицы, детали	Наименование	Количество (по исполнениям дизелей)				
			1 Составная часть дизеля; крепежные детали составной части **2 Установка или сборка; крепежные детали установки или сборки** ***3 Сборочная единица установки или сборки; крепежные детали*** **4 Узел сборочной единицы; крепежные детали** **5 Детали узла; крепежные детали** 6 *Детали сборочной единицы; крепежные детали* 7 Детали установки или сборки; крепежные детали **8 Детали составной части дизеля; крепежные**	Д-245.7Е2 - 249	Д-245.7Е2 - 250	Д-245.7Е2 - 251	Д-245.7Е2 - 254	Д-245.7Е2 - 467
16	21	**240-1111030**	**Колодка**	**-**	**-**	**-**	**1**	**-**
16	22	**240-3509150**	**Маслопровод**	**-**	**-**	**-**	**1**	**-**
16	23	**ФТО20-1117010**	**Фильтр очистки топлива**	**-**	**-**	**-**	**1**	**-**
16	24	**260-1111109-Е**	Кронштейн	**-**	**-**	**-**	**1**	**-**
16	25	**260-3509232-01**	Штуцер	**-**	**-**	**-**	**1**	**-**
16	26	**245-1111108-Д**	Кронштейн	**-**	**-**	**-**	**1**	**-**
16	27	**245-1111113**	Втулка защитная	**-**	**-**	**-**	**2**	**-**
16	28	**245-1111145-А**	Скоба	**-**	**-**	**-**	**4**	**-**
16	29	**240-1104787**	Болт штуцера	**-**	**-**	**-**	**3**	**-**
16	30	**240-1104787-Б**	Болт штуцера	**-**	**-**	**-**	**1**	**-**
16	31	**240-1111114**	Колодка	**-**	**-**	**-**	**3**	**-**
16	32	**50-1022067**	Кольцо уплотнительное	**-**	**-**	**-**	**9**	**-**
16	33	**36-1104788**	Прокладка	**-**	**-**	**-**	**11**	**-**
16	34	**36-1104787**	Болт штуцера	**-**	**-**	**-**	**5**	**-**
16	35	**Д18-051-А**	Болт поворотного угольника	**-**	**-**	**-**	**3**	**-**
16	36	**Д18-052**	Штуцер	**-**	**-**	**-**	**1**	**-**
16	37	**Д-18-055-А**	Кольцо уплотнительное	**-**	**-**	**-**	**12**	**-**
16	38	**М8-6gх20.88.35.016**	Болт	**-**	**-**	**-**	**2**	**-**
16	39	**М10-6gх20.88.35.016**	Болт	**-**	**-**	**-**	**2**	**-**
16	40	**М10-6gх25.88.35.016**	Болт	**-**	**-**	**-**	**1**	**-**
16	41	**М10-6gх35.88.35.016**	Болт	**-**	**-**	**-**	**2**	**-**
16	42	**М6-6Н.6.016**	Гайка	**-**	**-**	**-**	**3**	**-**
16	43	**М10-6Н.6.016**	Гайка	**-**	**-**	**-**	**1**	**-**

№ рисунка	№ позиции на рисунке	Номер составной части, установки, сборочной единицы, детали	Наименование	Количество (по исполнениям дизелей)				
			1 Составная часть дизеля; крепежные детали составной части **2 Установка или сборка; крепежные детали установки или сборки** ***3 Сборочная единица установки или сборки; крепежные детали*** **4 Узел сборочной единицы; крепежные детали** **5 Детали узла; крепежные детали** 6 *Детали сборочной единицы; крепежные детали* 7 Детали установки или сборки; крепежные детали **8 Детали составной части дизеля; крепежные**	**Д-245.7Е2 - 249**	**Д-245.7Е2 - 250**	**Д-245.7Е2 - 251**	**Д-245.7Е2 - 254**	**Д-245.7Е2 - 467**
16	44	**6 65Г 06**	Шайба	**-**	**-**	**-**	**3**	**-**
16	45	**8 65Г 06**	Шайба	**-**	**-**	**-**	**2**	**-**
16	46	**10 65Г 06**	Шайба	**-**	**-**	**-**	**7**	**-**
16	47	**10.01.08кп.016**	Шайба	**-**	**-**	**-**	**4**	**-**

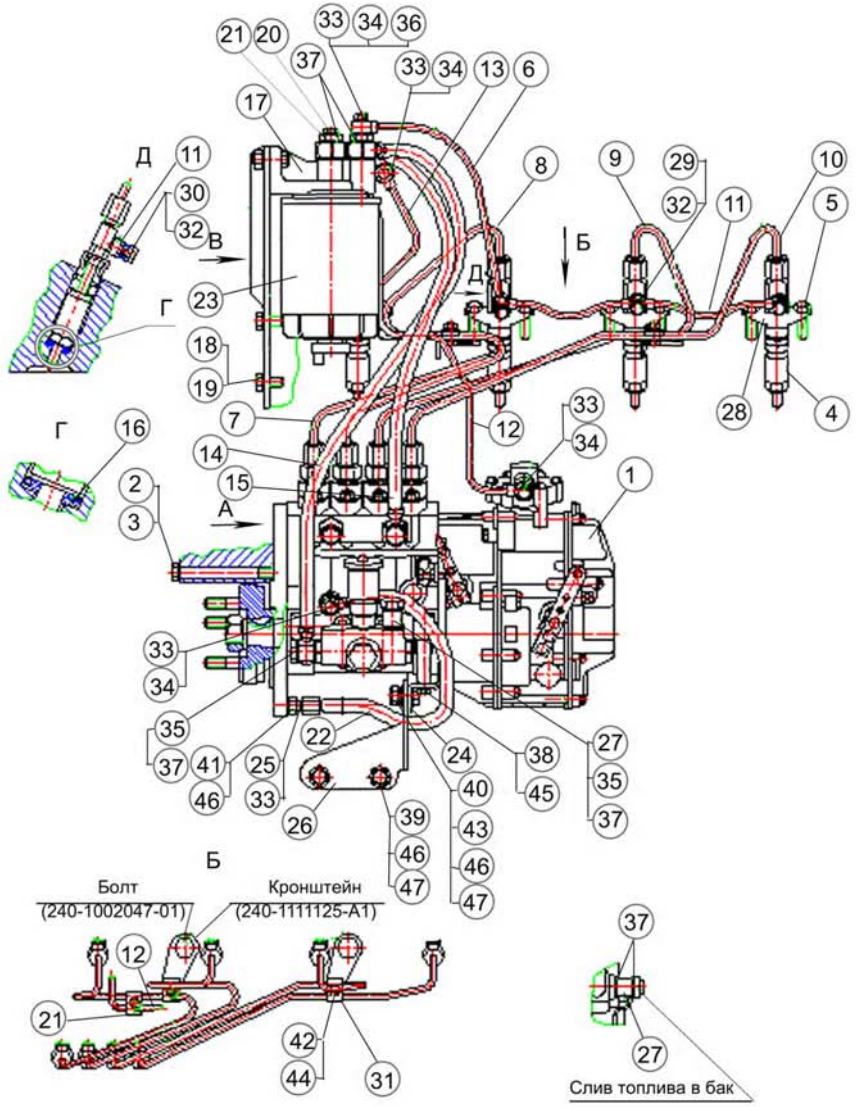
Д
В
Г
Б
А
Болт
(240-1002047-01)
Кронштейн
(240-1111125-А1)
Слив топлива в бак

Рисунок 16

№ рисунка	№ позиции на рисунке	Номер составной части, установки, сборочной единицы, детали	Наименование 1 Составная часть дизеля; крепежные детали составной части 2 Установка или сборка; крепежные детали установки или сборки *3 Сборочная единица установки или сборки; крепежные детали* 4 Узел сборочной единицы; крепежные детали 5 Детали узла; крепежные детали 6 *Детали сборочной единицы; крепежные детали* 7 Детали установки или сборки; крепежные детали 8 Детали составной части дизеля; крепежные	Количество (по исполнениям дизелей)				
				Д-245.7Е2 - 249	Д-245.7Е2 - 250	Д-245.7Е2 - 251	Д-245.7Е2 - 254	Д-245.7Е2 - 467
17		**245-1306030-А-05**	**Установка корпуса термостата**	**1**	**1**	**1**	**1**	**1**
17	1	**М8-6gх95.88.35.016**	**Болт**	**2**	**2**	**2**	**2**	**2**
17	2	**М8-6gх25.88.35.016**	**Болт**	**2**	**2**	**2**	**2**	**2**
17	3	**501401067**	**Шайба**	**4**	**4**	**4**	**4**	**4**
17	-	**245-1306040**	**Корпус термостата**	**1**	**1**	**1**	**1**	**1**
17	4	***ТС107-1306100-04 или ТА107-04***	***Термостат***	**1**	**1**	**1**	**1**	**1**
17	5	245-1306021	Корпус нижний	**1**	**1**	**1**	**1**	**1**
17	6	245-1306023	Прокладка	**1**	**1**	**1**	**1**	**1**
17	7	245-1306025	Крышка корпуса	**1**	**1**	**1**	**1**	**1**
17	8	245-1306027	Штуцер	**1**	**1**	**1**	**1**	**1**
17	9	50-1401067	Шайба	**4**	**4**	**4**	**4**	**4**
17	10	М8-6gх25.88.35.016	Болт	**4**	**4**	**4**	**4**	**4**
17	11	КГ3/8" А12.016	Пробка	**1**	**1**	**1**	**1**	**1**
17	14	**NORMA-TORRO 20-32**	**Хомут**	**2**	**2**	**2**	**2**	**2**
17	15	**50-1306026**	**Прокладка корпуса термостата**	**1**	**1**	**1**	**1**	**1**
17	16	**50-1306028-Б3 или –Б4**	**Шланг термостата**	**1**	**1**	**1**	**1**	**1**

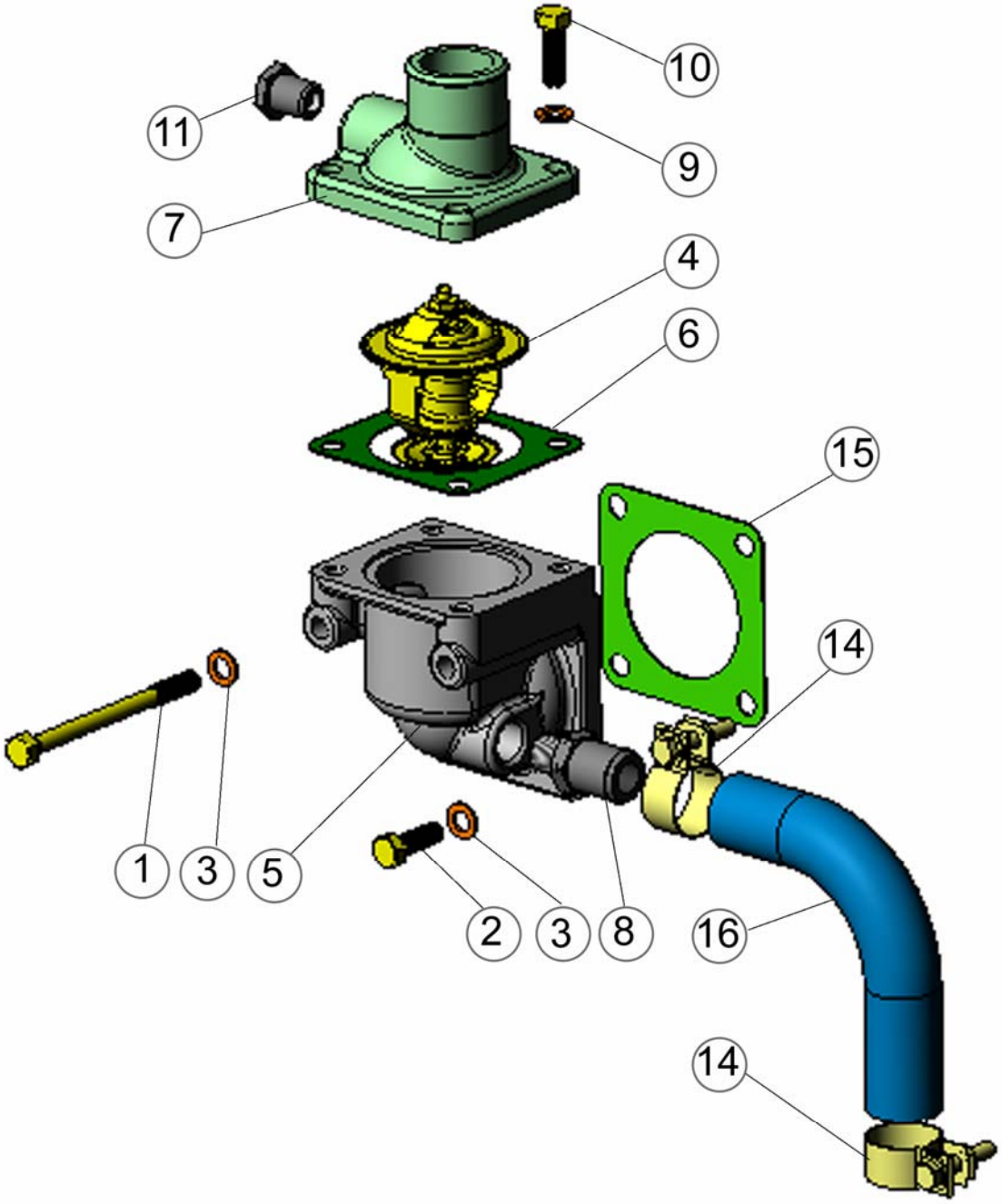

Рисунок 17

№ рисунка	№ позиции на рисунке	Номер составной части, установки, сборочной единицы, детали	Наименование 1 Составная часть дизеля; крепежные детали составной части 2 Установка или сборка; крепежные детали установки или сборки *3 Сборочная единица установки или сборки; крепежные детали* 4 Узел сборочной единицы; крепежные детали 5 Детали узла; крепежные детали 6 *Детали сборочной единицы; крепежные детали* 7 Детали установки или сборки; крепежные детали 8 Детали составной части дизеля; крепежные	Количество (по исполнениям дизелей)				
				Д-245.7Е2 - 249	Д-245.7Е2 - 250	Д-245.7Е2 - 251	Д-245.7Е2 - 254	Д-245.7Е2 - 467
18		**245-1307000**	**Установка водяного насоса**	**1**	**1**	**1**	**-**	**1**
18		**245-1307000-11**	**Установка водяного насоса**	**-**	**-**	**-**	**1**	**-**
18	1	**М10-6gх45.88.35.016**	**Болт**	**2**	**2**	**2**	**2**	**2**
18	2	**М10-6gх50.88.35.016**	**Болт**	**1**	**1**	**1**	**1**	**1**
18	3	**10 65Г 06**	**Шайба**	**3**	**3**	**3**	**3**	**3**
18	-	**245-1307012-А1**	**Насос водяной**	**1**	**1**	**1**	**-**	**1**
18	-	***245-1307010-А1***	***Насос водяной***	**1**	**1**	**1**	**-**	**1**
18	-	**240-1307030**	**Сальник водяного насоса**	**1**	**1**	**1**	**1**	**1**
18	-	**240-1307040**	**Манжета**	**1**	**1**	**1**	**1**	**1**
18	4	**240-1307038-Б**	**Манжета**	**1**	**1**	**1**	**1**	**1**
18	5	**240-1307042**	**Каркас внутренний**	**1**	**1**	**1**	**1**	**1**
18	6	**240-1307046**	**Каркас наружный**	**1**	**1**	**1**	**1**	**1**
18	7	**2101-1307034**	**Пружина**	**1**	**1**	**1**	**1**	**1**
18	8	**240--1307032**	**Обойма**	**1**	**1**	**1**	**1**	**1**
18	9	**01-1328**	**Кольцо скольжения**	**1**	**1**	**1**	**1**	**1**
18	10	**1160305**	**Подшипник шариковый радиальный**	**2**	**2**	**2**	**2**	**2**
18	11	*260-1307169*	*Кольцо упорное*	**1**	**1**	**1**	**1**	**1**
18	12	*260-1307171*	*Кольцо уплотнительное*	**1**	**1**	**1**	**1**	**1**
18	13	*245-1307025*	*Корпус водяного насоса*	**1**	**1**	**1**	**-**	**1**
18	14	*245-1307052-Г*	*Вал*	**1**	**1**	**1**	**1**	**1**
18	15	*245-1307084*	*Втулка*	**1**	**1**	**1**	**1**	**1**

№ рисунка	№ позиции на рисунке	Номер составной части, установки, сборочной единицы, детали	Наименование	Количество (по исполнениям дизелей)				
			1 Составная часть дизеля; крепежные детали составной части					
			2 Установка или сборка; крепежные детали установки или сборки					
			3 Сборочная единица установки или сборки; крепежные детали					
			4 Узел сборочной единицы; крепежные детали					
			5 Детали узла; крепежные детали					
			6 *Детали сборочной единицы; крепежные детали*					
			7 Детали установки или сборки; крепежные детали					
			8 Детали составной части дизеля; крепежные	Д-245.7Е2 - 249	Д-245.7Е2 - 250	Д-245.7Е2 - 251	Д-245.7Е2 - 254	Д-245.7Е2 - 467
18	16	*245-1307094*	*Кольцо упорное*	**1**	**1**	**1**	**1**	**1**
18	17	*18245-1307162*	*Шкив водяного насоса*	**1**	**1**	**1**	**1**	**1**
18	18	*240-1307064*	*Кольцо стопорное*	**1**	**1**	**1**	**1**	**1**
18	19	*240-1307074-В*	*Крыльчатка*	**1**	**1**	**1**	**1**	**1**
18	20	*240-1307075*	*Заглушка*	**1**	**1**	**1**	**1**	**1**
18	21	*50-1005161*	*Шайба*	**1**	**1**	**1**	**1**	**1**
18	22	*М16х1,5-6Н.9.016*	*Гайка*	**1**	**1**	**1**	**1**	**1**
18	23	*5х7,5*	*Шпонка*	**1**	**1**	**1**	**1**	**1**
18	24	*КГ3/8"А12.016*	*Пробка*	**1**	**1**	**1**	**-**	**1**
18	-	***245-1307060-01***	***Патрубок водяного насоса***	**1**	**1**	**1**	**1**	**1**
18	25	*245-1306027*	*Штуцер*	**1**	**1**	**1**	**1**	**1**
18	26	*50-1307044-Б*	*Патрубок водяного насоса*	**1**	**1**	**1**	**1**	
18	27	50-1307049-А	Прокладка патрубка	**1**	**1**	**1**	**1**	**1**
18	28	50-1401067	Шайба (креп патрубка)	**2**	**2**	**2**	**2**	**2**
18	29	М8-6gх45.88.35.016	Болт (креп патр)	**2**	**2**	**2**	**2**	**2**
18	-	**245-1307012-А1-11**	**Насос водяной**	**-**	**-**	**-**	**1**	**-**
18	-	***245-1307010-А1-07***	***Насос водяной***	**-**	**-**	**-**	**1**	**-**
18	*13*	*245-1307025-02*	*Корпус водяного насоса*		**-**	**-**	**1**	**-**
18	*24*	*КГ1/2"А12.016*	*Пробка*	**-**	**-**	**-**	**1**	**-**
18	30	**50-1307048-Б**	**Прокладка корпуса водяного насоса**	**1**	**1**	**1**	**1**	**1**
18	-	**245-1308000-Е-02**	**Установка вентилятора**	**1**	**1**	**1**	**1**	**1**

№ рисунка	№ позиции на рисунке	Номер составной части, установки, сборочной единицы, детали	Наименование	Количество (по исполнениям дизелей)				
			1 Составная часть дизеля; крепежные детали составной части					
			2 Установка или сборка; крепежные детали установки или сборки					
			3 Сборочная единица установки или сборки; крепежные детали					
			4 Узел сборочной единицы; крепежные детали					
			5 Детали узла; крепежные детали					
			6 *Детали сборочной единицы; крепежные детали*					
			7 Детали установки или сборки; крепежные детали					
			8 Детали составной части дизеля; крепежные	**Д-245.7Е2 - 249**	**Д-245.7Е2 - 250**	**Д-245.7Е2 - 251**	**Д-245.7Е2 - 254**	**Д-245.7Е2 - 467**
18	31	**М8-6gх25.88.35.016**	**Болт**	**6**	**6**	**6**	**6**	**6**
18	32	**8 65Г 06**	**Шайба**	**6**	**6**	**6**	**6**	**6**
18	33	**245-1308010-А**	**Вентилятор**	**1**	**1**	**1**	**1**	**1**
18	34	Ремень2кл.I-11×10-1250	Ремень *(Прикладывается к дизелю)*	**1**	**1**	**1**	**-**	**1**
18	34	Ремень2кл.I-11×10-1280	Ремень *(Прикладывается к дизелю)*	**-**	**-**	**-**	**2**	**-**

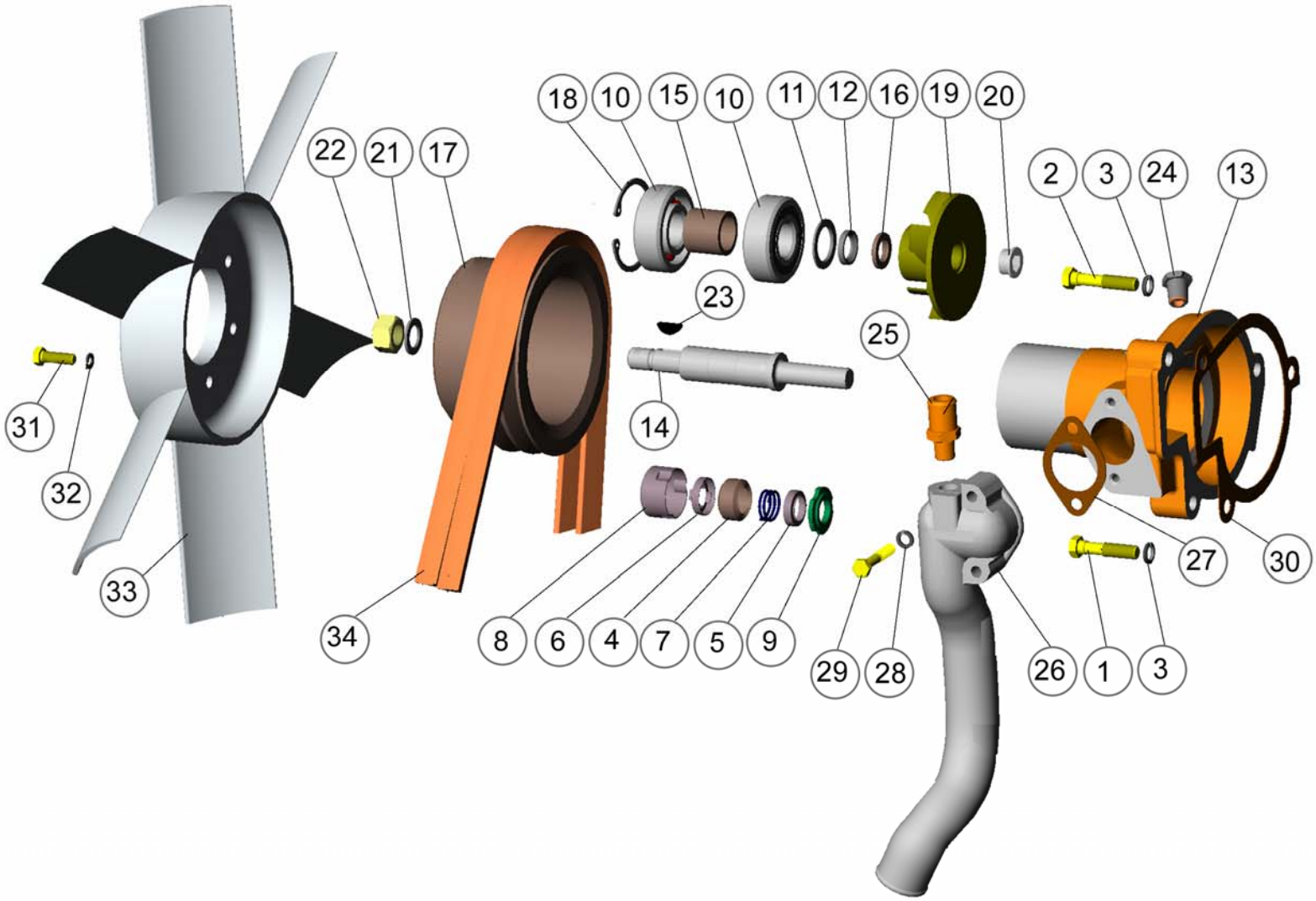
18
10
15
10
11
12
16
19
20
22
21
17
2
3
24
13
23
25
31
32
14
33
34
8
6
4
7
5
9
29
28
26
1
3
27
30

Рисунок 18

№ рисунка	№ позиции на рисунке	Номер составной части, установки, сборочной единицы, детали	Наименование 1 Составная часть дизеля; крепежные детали составной части 2 Установка или сборка; крепежные детали установки или сборки *3 Сборочная единица установки или сборки; крепежные детали* 4 Узел сборочной единицы; крепежные детали 5 Детали узла; крепежные детали 6 *Детали сборочной единицы; крепежные детали* 7 Детали установки или сборки; крепежные детали 8 Детали составной части дизеля; крепежные	Количество (по исполнениям дизелей)				
				Д-245.7Е2 - 249	Д-245.7Е2 - 250	Д-245.7Е2 - 251	Д-245.7Е2 - 254	Д-245.7Е2 - 467
19		**245-3509070**	**Установка компрессора**	**-**	**-**	**1**	**1**	**-**
19		**245-3509070-06**	**Установка компрессора**	**-**	**1**	**-**	**-**	**1**
19	1	**А29. 05. 000А-БЗА или А29. 05. 000В**	**Компрессор**	**-**	**-**	**1**	**1**	**-**
19	2	**А29. 01. 000-БЗА**	**Компрессор**	**-**	**1**	**-**	**-**	**1**
19	3	**36-1104788-01**	**Прокладка**	**1**	**1**	**1**	**1**	**1**
19	4	**М10-6gх45.88.35.016**	**Болт**	**1**	**1**	**1**	**1**	**1**
19	5	**М10-6Н.6.016**	**Гайка**	**3**	**3**	**3**	**3**	**3**
19	6	**10 65Г 06**	**Шайба**	**3**	**3**	**3**	**3**	**3**
19	7	**240-3509150-01**	**Маслопровод**	**1**	**1**	**1**	**1**	**1**
19	8	**240-3509233**	**Болт штуцера**	**1**	**1**	**1**	**1**	**1**
19	9	**36-1104788-01**	**Прокладка**	**2**	**2**	**2**	**2**	**2**
19	10	240-3509037-А	Прокладка	**1**	**1**	**1**	**1**	**1**
19	11	240-3509158	Хомут	**1**	**1**	**1**	**1**	**1**
19	12	240-3509159	Скоба	**1**	**1**	**1**	**1**	**1**
19	13	240-3509232	Штуцер	**1**	**1**	**1**	**1**	**1**
19	14	М6-6gх16.88.35.016	Болт	**1**	**1**	**1**	**1**	**1**
19	15	М6-6Н.6.016	Гайка	**1**	**1**	**1**	**1**	**1**
19	16	6 65Г 06	Шайба	**1**	**1**	**1**	**1**	**1**

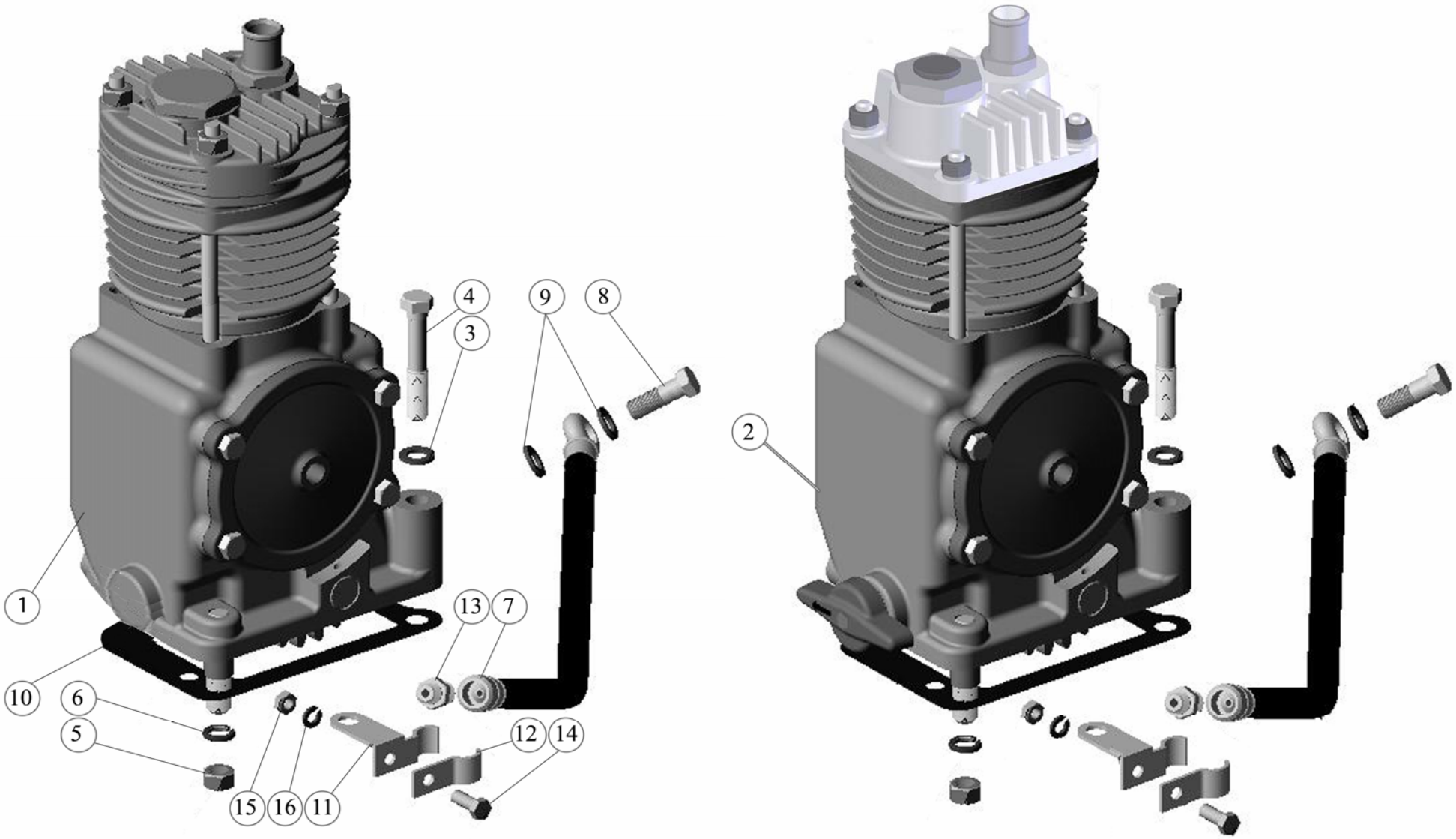

Рисунок 19

№ рисунка	№ позиции на рисунке	Номер составной части, установки, сборочной единицы, детали	Наименование 1 Составная часть дизеля; крепежные детали составной части 2 Установка или сборка; крепежные детали установки или сборки *3 Сборочная единица установки или сборки; крепежные детали* 4 Узел сборочной единицы; крепежные детали 5 Детали узла; крепежные детали 6 *Детали сборочной единицы; крепежные детали* 7 Детали установки или сборки; крепежные детали 8 Детали составной части дизеля; крепежные	Количество (по исполнениям дизелей)				
				Д-245.7Е2 - 249	Д-245.7Е2 - 250	Д-245.7Е2 - 251	Д-245.7Е2 - 254	Д-245.7Е2 - 467
20		**240-1022040 или -05; или -09;**	**Установка насоса шестеренного**				**-**	
20	1	**М8-6gх30.88.35.016**	**Болт**	**4**	**4**	**4**	**-**	**4**
20	2	**М8-6gх70.88.35.016**	**Болт**	**1**	**1**	**1**	**-**	**1**
20	3	**8 65Г 06**	**Шайба**	**5**	**5**	**5**	**-**	**5**
20	-	**240-1022030**	**Привод гидронасоса**	**1**	**1**	**1**	**-**	**1**
20	4	240-1022061-Б	Шестерня	**1**	**1**	**1**	**-**	**1**
20	5	240-1022069	Корпус	**1**	**1**	**1**	**-**	**1**
20	6	240-1307064-01 или А52	Кольцо стопорное	**1**	**1**	**1**	**-**	**1**
20	7	205К	Подшипник	**2**	**2**	**2**	**-**	**2**
20	8	В25	Кольцо	**1**	**1**	**1**	**-**	**1**
20	9	**НШ 10Б-3Л или НШ 10Ж-3-04Л или НШ 10Г-3Л или НШ 10У-3Л**	**Насос шестеренный**	**1**	**1**	**1**	**-**	**1**
20	10	**240-1022062**	**Прокладка**	**1**	**1**	**1**	**-**	**1**
20	11	**240-1022075-А1**	**Прокладка**	**1**	**1**	**1**	**-**	**1**
20								

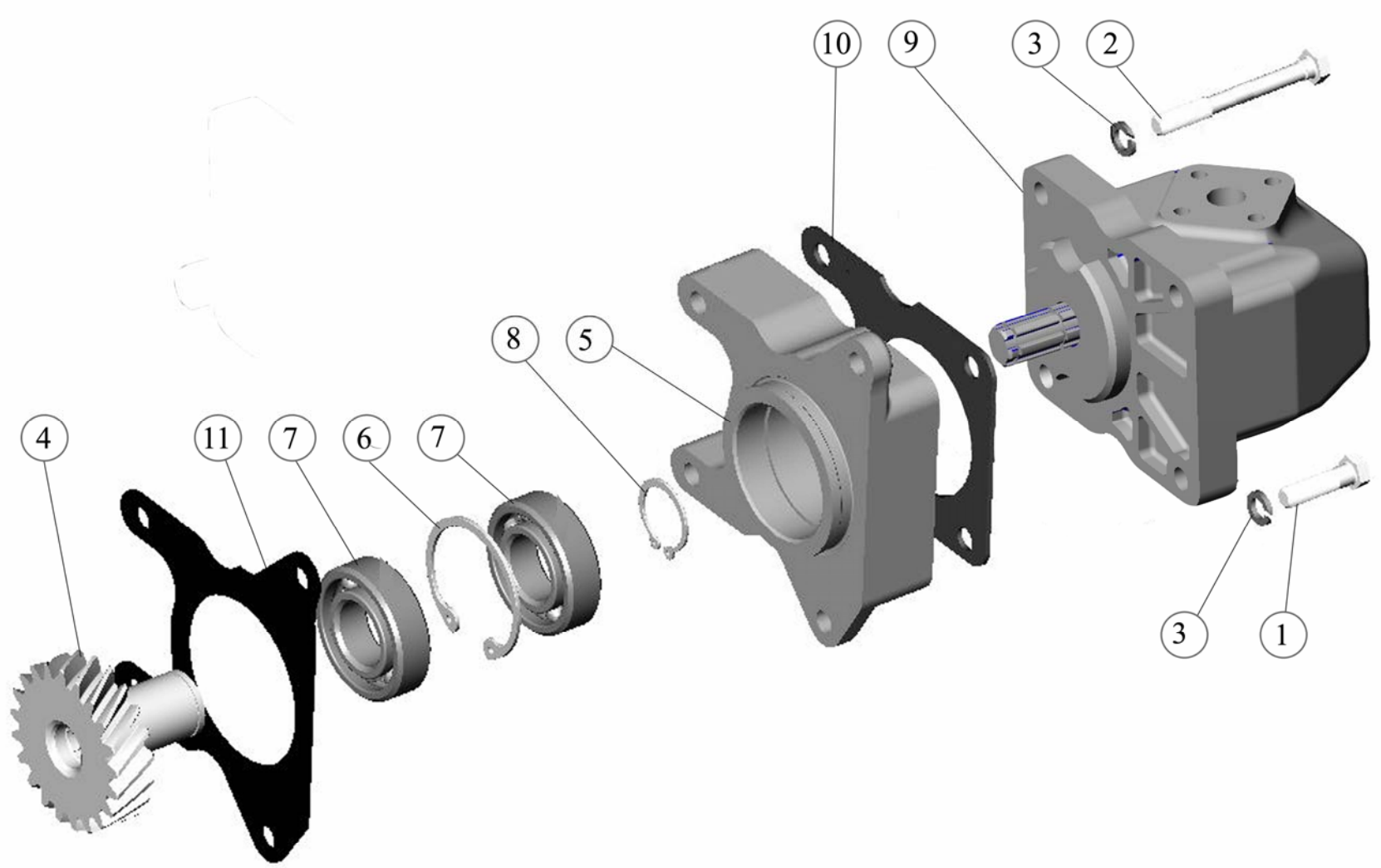

Рисунок 20

№ рисунка	№ позиции на рисунке	Номер составной части, установки, сборочной единицы, детали	Наименование 1 Составная часть дизеля; крепежные детали составной части 2 Установка или сборка; крепежные детали установки или сборки *3 Сборочная единица установки или сборки; крепежные детали* 4 Узел сборочной единицы; крепежные детали 5 Детали узла; крепежные детали 6 *Детали сборочной единицы; крепежные детали* 7 Детали установки или сборки; крепежные детали 8 Детали составной части дизеля; крепежные	Количество (по исполнениям дизелей)				
				Д-245.7Е2 - 249	Д-245.7Е2 - 250	Д-245.7Е2 - 251	Д-245.7Е2 - 254	Д-245.7Е2 - 467
21		**240-1022030**	**Установка привода**	**-**	**-**	**-**	**1**	**-**
21	1	**М8-6gх30.88.35.016**	**Болт**				**2**	
21	2	**М8-6gх65.88.35.016**	**Болт**				**1**	
21	3	**М8-6gх80.88.35.016**	**Болт**				**1**	
21	4	**8 65Г 06**	**Шайба**				**3**	
21	-	**240-1022030**	**Привод гидронасоса**				**1**	
21	5	240-1022061-Б	Шестерня				**1**	
21	6	240-1022069	Корпус				**1**	
21	7	240-1307064-01 или А52	Кольцо стопорное				**1**	
21	8	205К	Подшипник				**2**	
21	9	В25	Кольцо				**1**	
21	10	**240-1022075-А1**	**Прокладка**				**1**	
21	12	**50-1022062**	**Прокладка**				**1**	
21	13	**50-1022068**	**Крышка**				**1**	
21	14	**М8-6gх20.88.35.016**	**Болт**				**2**	
21	15	**8 65Г 06**	**Шайба**				**2**	

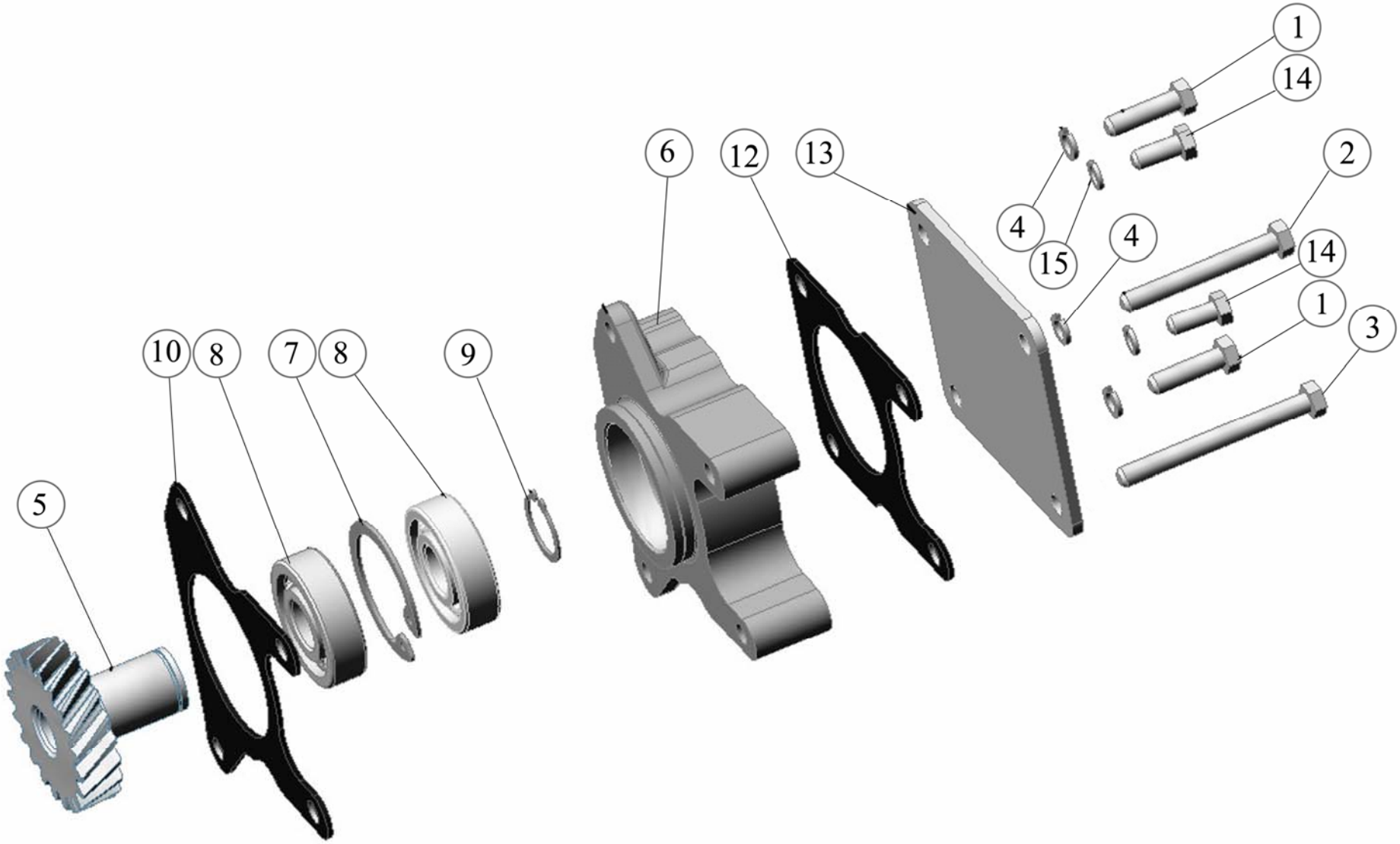

Рисунок 21

№ рисунка	№ позиции на рисунке	Номер составной части, установки, сборочной единицы, детали	Наименование	Количество (по исполнениям дизелей)				
			1 Составная часть дизеля; крепежные детали составной части **2 Установка или сборка; крепежные детали установки или сборки** ***3 Сборочная единица установки или сборки; крепежные детали*** **4 Узел сборочной единицы; крепежные детали** **5 Детали узла; крепежные детали** *6 Детали сборочной единицы; крепежные детали* 7 Детали установки или сборки; крепежные детали **8 Детали составной части дизеля; крепежные**	Д-245.7E2 - 249	Д-245.7E2 - 250	Д-245.7E2 - 251	Д-245.7E2 - 254	Д-245.7E2 - 467
22		**245-3701050-А-20**	**Установка генератора**	**1**	**1**	**1**	**1**	**1**
22	1	**245-3701069**	**Шайба**	**2**	**2**	**2**	**2**	**2**
22	2	**М12-6gх30.88.35.016**	**Болт**	**2**	**2**	**2**	**2**	**2**
22	3	**М8-6gх100.88.35.016**	**Болт**	**1**	**1**	**1**	**1**	**1**
22	4	**М8-6Н.6.016**	**Гайка**	**1**	**1**	**1**	**1**	**1**
22	5	**8 65Г 06**	**Шайба**	**1**	**1**	**1**	**1**	**1**
22	6	**240-3701056-Г**	**Кронштейн генератора**	**1**	**1**	**1**	**1**	**1**
22	7	**240-3701063**	**Планка**	**1**	**1**	**1**	**1**	**1**
22	8	**245-3701057**	**Втулка**	**1**	**1**	**1**	**1**	**1**
22	9	**245-3701059**	**Проставка**	**1**	**1**	**1**	**1**	**1**
22	10	**М8-6gх20.88.35.016**	**Болт**	**1**	**1**	**1**	**1**	**1**
22	11	**8 65Г 06**	**Шайба**	**1**	**1**	**1**	**1**	**1**

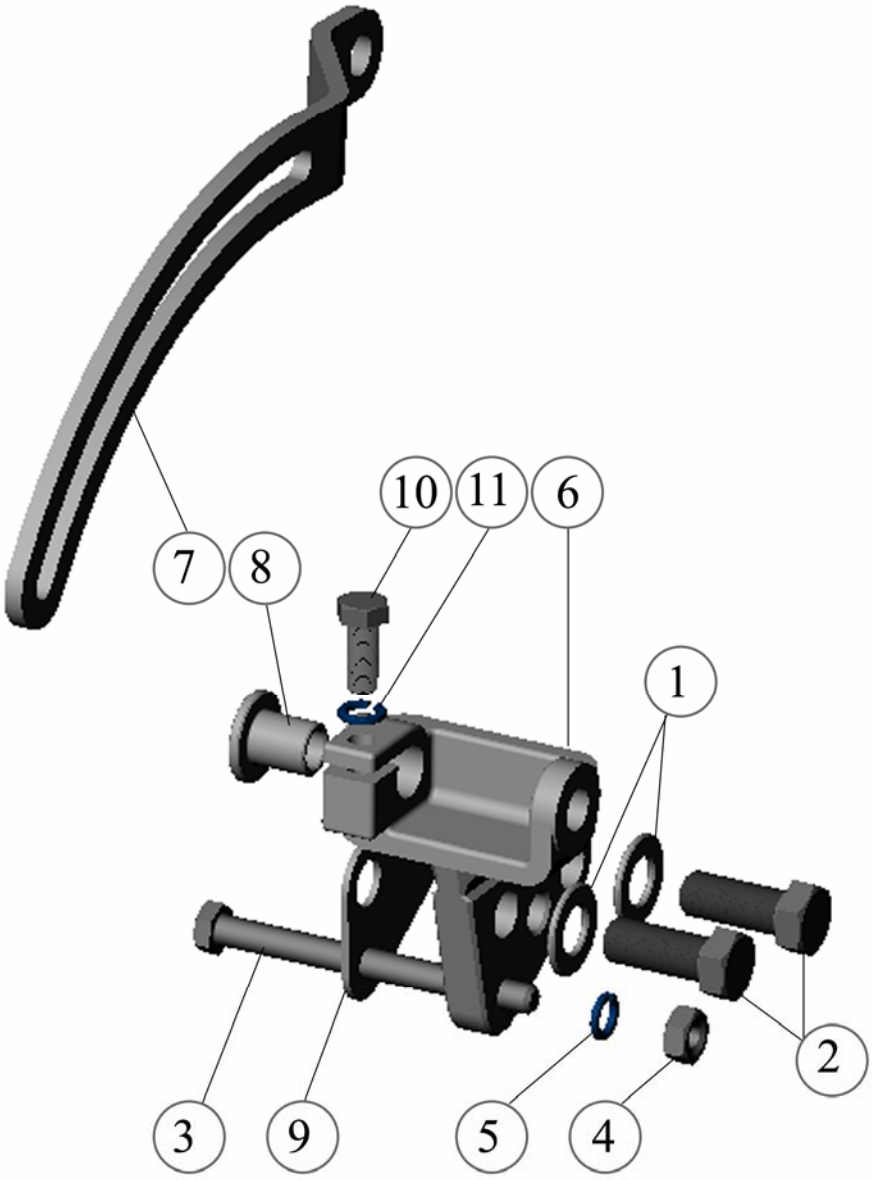

Рисунок 22

№ рисунка	№ позиции на рисунке	Номер составной части, установки, сборочной единицы, детали	Наименование	Количество (по исполнениям дизелей)				
			1 Составная часть дизеля; крепежные детали составной части **2 Установка или сборка; крепежные детали установки или сборки** ***3 Сборочная единица установки или сборки; крепежные детали*** **4 Узел сборочной единицы; крепежные детали** **5 Детали узла; крепежные детали** *6 Детали сборочной единицы; крепежные детали* 7 Детали установки или сборки; крепежные детали **8 Детали составной части дизеля; крепежные**	Д-245.7Е2 - 249	Д-245.7Е2 - 250	Д-245.7Е2 - 251	Д-245.7Е2 - 254	Д-245.7Е2 - 467
23	-	**245-3708030-Б-03**	**Установка стартера**	**1**	**1**	**1**	**-**	**1**
23	-	**245-3708030-Б-05**	**Установка стартера**	**-**	**-**	**-**	**1**	**-**
23	1	**AZJ 3381 или СТ 230Р**	**Стартер**	**1**	**1**	**1**	**-**	**1**
23	2	**AZJ 3385**	**Стартер**	**-**	**-**	**-**	**1**	**-**
23	3	**М12-6gх30.88.35.016**	**Болт**	**2**	**2**	**2**	**2**	**2**
23	4	**М12-6gх45.88.35.016**	**Болт**	**1**	**1**	**1**	**1**	**1**
23	5	**М12-6Н. 6. 016**	**Гайка**	**1**	**1**	**1**	**1**	**1**
23	6	**12 65Г 06**	**Шайба**	**3**	**3**	**3**	**3**	**3**

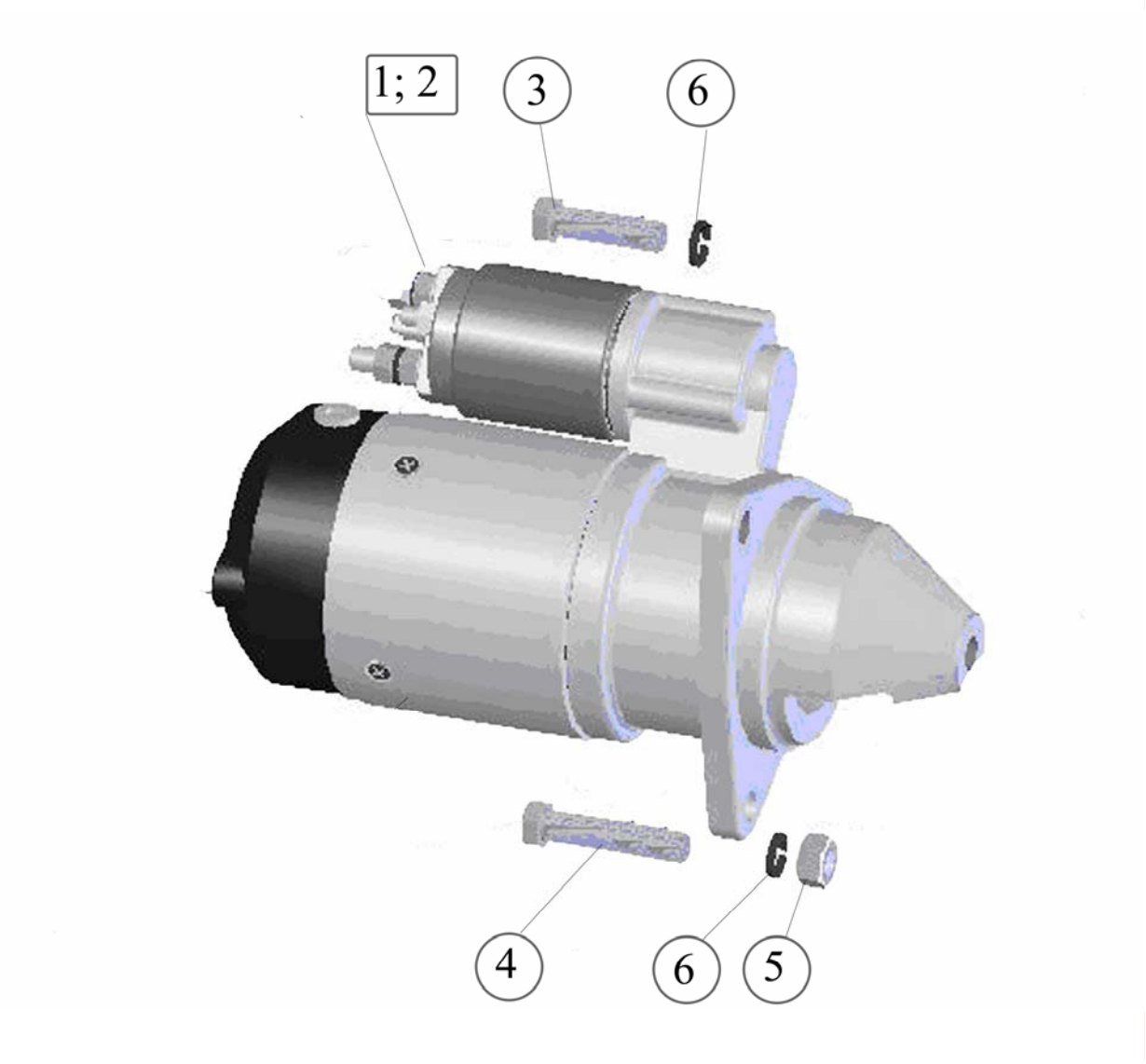

Рисунок 23